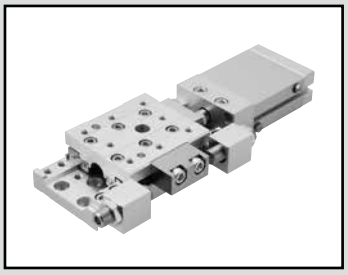

线性滑台气缸　双作用・单活塞杆型

LCX Series

●缸径：φ25・φ32

JIS符号

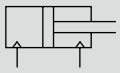

RoHS CAD

规格

项目		LCX	
缸径	mm	φ25	φ32
动作方式		双作用型	
使用流体		压缩空气	
最高使用压力	MPa	0.7	
最低使用压力	MPa	0.15	
耐压力	MPa	1.05	
环境温度	℃	−10～60（但是，不得冻结）（注1）	
配管口径		M5	
行程允许误差	mm	$^{+2.0}_{0}$（注2）	
使用活塞速度	mm/s	20～500（注3）	
缓冲		带橡胶缓冲	
给油		不可	
允许吸收能量	J	请参阅第299页的表3。	

注1：长期在低温（5℃以下）或高温（40℃以上）环境下使用时，请与本公司协商。
注2：不带挡块而使用时，请注意板和浮动导套之间存在微小的间隙。
注3：使用金属型挡块时，请在20～200mm/s范围内使用。

行程

缸径（mm）	标准行程（mm）
φ25	10、20、30、40、50
φ32	10、20、30、40、50

注：无法制作上述行程以外的产品。

理论推力表

请参阅第298页。

开关规格

项　目	有触点2线式				无触点2线式		无触点3线式		
	T0H・T0V		T5H・T5V		T2H・T2V	T2WH・T2WV	T3H・T3V	T3PH・T3PV	T3WH・T3WV
用　途	PLC、继电器用		PLC、继电器、IC回路（无指示灯）、串联连接用		PLC专用		PLC、继电器用		
输出方式	—		—		—		NPN输出	PNP输出	NPN输出
电源电压	—		—		—		DC10～28V		
负载电压	DC12/24V	AC110V	DC5/12/24V	AC110V	DC10～30V	DC24V±10%	DC30V以下		
负载电流	5～50mA	7～20mA	50mA以下	20mA以下	5～20mA		100mA以下		50mA以下
指示灯	LED（ON时亮灯）		无指示灯		LED（ON时亮灯）	红色/绿色LED（ON时亮灯）	LED（ON时亮灯）	黄色LED（ON时亮灯）	红色/绿色LED（ON时亮灯）
泄漏电流	0mA				1mA以下		10μA以下		
重量　g	1m：18　3m：49　5m：80								

注1：关于开关详细规格、外形尺寸，请参阅卷末1。
注2：还备有带接插件开关等上述刊载机型以外的开关。请参阅卷末1。
注3：负荷电流的最大值20mA为25℃时的值。开关使用环境温度高于25℃时，会低于20mA。
（60℃时为5～10mA。）

气缸重量

● 基本型　（单位：g）

缸径（mm）	基本型　行程（mm）				
	10	20	30	40	50
φ25	980	1,010	1,030	1,150	1,170
φ32	1,000	1,030	1,050	1,180	1,200

● 选择项增加量　（单位：g）

缸径（mm）	选择项・挡块符号					
	S1～S4	M1～M4	A1～A4	S5・S6	M5・M6	A5・A6
φ25	170			240		
φ32						

二次电池对应规格

（样本编号：CC-1226C）

LCX - … - P4※

● 二次电池生产工艺中可使用的结构。

※详情请垂询本公司。

LCM
LCR
LCG
LCW
LCX
STM
STG
STS・STL
STR2
UCA2
ULK※
JSK/M2
JSG
JSC3・JSC4
USSD
UFCD
USC
UB
JSB3
LMB
LML
HCM
HCA
LBC
CAC4
UCAC2
CAC-N
UCAC-N
RCS2
RCC2
PCC
SHC
MCP
GLC
MFC
BBS
RRC
GRC
RV3※
NHS
HRL
LN
卡爪
卡盘
机械卡爪・卡盘
缓冲器
FJ
FK
速度控制器
卷末

型号表示方法

不带开关(内置开关用磁环)

LCX-25-40 ——— S5 E

带开关(内置开关用磁环)

LCX-25-40-T2H※-R-A1T E

机种型号 / Ⓐ缸径 / Ⓑ行程 / Ⓒ开关型号 / Ⓓ开关数 / Ⓔ挡块 / Ⓕ选择项

符号	内　容
Ⓐ 缸径	
25	φ25
32	φ32

Ⓑ 行程(mm)	
10	10
20	20
30	30
40	40
50	50

Ⓒ 开关型号

直线导线	L形导线	触点	电压 AC	电压 DC	指示灯	导线
T0H※	T0V※	有触点	●	●	单色显示式	2线
T5H※	T5V※		●	●	无指示灯	
T2H※	T2V※	无触点		●	单色显示式	2线
T3H※	T3V※			●		3线
T3PH※	T3PV※			●	单色显示式(PNP输出)	3线
T2WH※	T2WV※			●	双色显示式	2线
T3WH※	T3WV※			●		3线

※导线长度	
无符号	1m(标准)
3	3m(选择项)
5	5m(选择项)

Ⓓ 开关数	
R	前端带1个
H	后端带1个
D	带2个

Ⓔ 挡块

无符号	不带挡块	
S　橡胶缓冲型挡块		**注1、注4**
S1※	挡块位置①(可变更至④)	挡块安装位置
S2※	挡块位置②(可变更至③)	
S3※	挡块位置③(可变更至②)	
S4※	挡块位置④(可变更至①)	
S5※	挡块位置①、③	
S6※	挡块位置②、④	
M　金属型挡块		**注1、注3、注4、注5**
M1※	挡块位置①(可变更至④)	挡块安装位置
M2※	挡块位置②(可变更至③)	
M3※	挡块位置③(可变更至②)	
M4※	挡块位置④(可变更至①)	
M5※	挡块位置①、③	
M6※	挡块位置②、④	
A　缓冲器型挡块		**注2、注4、注7**
A1※	挡块位置①(可变更至④)	挡块安装位置
A2※	挡块位置②(可变更至③)	
A3※	挡块位置③(可变更至②)	
A4※	挡块位置④(可变更至①)	
A5※	挡块位置①、③	
A6※	挡块位置②、④	

※部分		
无符号	挡块模块材质：钢	
T	挡块模块材质：钢(氮化处理)	注6

Ⓕ 选择项		
无符号	无选择项	
E	带定位孔	注8

⚠ 型号选择时的注意事项

注1：更改行程可调范围时，请使用第258页橡胶缓冲型挡块、金属型挡块单体。
注2：使用缓冲器型挡块时的行程可调范围请参阅第263页的挡块外形图的尺寸表。
注3：使用金属型挡块时，挡块模块材质推荐采用钢(氮化处理)(符号：T)。
注4：将橡胶缓冲型挡块、金属型挡块与缓冲器型挡块组合使用时，为接单生产。
注5：金属型挡块时，请在20～200mm/s范围内使用。
注6：仅限使用挡块型时可以选择。
注7：行程10时，无法选择A5※、A6※。
注8：不进行位置调整而直接装配交叉单元、两段单元用的定位孔。请与定位螺栓(第259页)并用。
注9：关于气缸单体型号，请参阅第259页。

〈型号表示例〉

LCX-25-40-T2H-R-A1TE

机种：线性滑台气缸　双作用・单活塞杆型　LCX
Ⓐ缸径　：φ25
Ⓑ行程　：40mm
Ⓒ开关型号：无触点・2线式
　直线导线
Ⓓ开关数　：前端带1个
Ⓔ挡块　：缓冲器型挡块
　挡块位置①
　材质、钢(氮化处理)
Ⓕ选择项　：带定位孔

●挡块位置

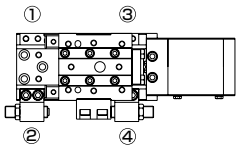

开关单体型号表示方法

SW - T2H3

开关型号
（第256页Ⓒ项）

挡块组件型号表示方法

- 挡块部与橡胶缓冲型挡块、金属型挡块或缓冲器型挡块的组件
- 从标准变更为橡胶缓冲型挡块、带金属型挡块、带缓冲型挡块时使用

LCX - 25 - S 2 - S02

缸径
（第256页Ⓐ项）

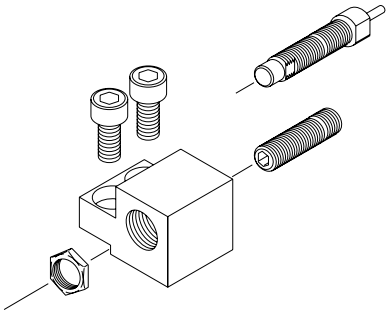

Ⓐ 挡块种类	
S	橡胶缓冲型挡块
M	金属挡块
A	缓冲器型挡块

Ⓑ 挡块安装位置	
1	挡块位置①或④用
2	挡块位置②或③用

Ⓒ 行程调整量	注1
无符号	行程可调范围10mm
S02	行程可调范围20mm

注1 ：缓冲器型挡块“A”时，无法选择。

（单位：g）

型　号				重　量
LCX	25 32	S1	无符号	70
		S2	S02	80
		M1	无符号	70
		M2	S02	80
		A1 A2	–	70

LCM
LCR
LCG
LCW
LCX
STM
STG
STS・STL
STR2
UCA2
ULK※
JSK/M2
JSG
JSC3・JSC4
USSD
UFCD
USC
UB
JSB3
LMB
LML
HCM
HCA
LBC
CAC4
UCAC2
CAC-N
UCAC-N
RCS2
RCC2
PCC
SHC
MCP
GLC
MFC
BBS
RRC
GRC
RV3※
NHS
HRL
LN
卡爪
卡盘
机械卡爪・卡盘
缓冲器
FJ
FK
速度控制器
卷末

橡胶缓冲型挡块单体型号表示方法

● 带聚氨酯内六角止动螺钉
● 变更行程可调范围时或设定中间行程时使用

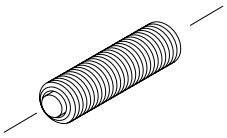

LCX - 25 - S02

缸径
（第256页Ⓐ项）

Ⓐ 行程可调范围	
S01	单侧10mm（标准）
S02	单侧20mm

（单位：g）

型　号			重　量
LCX	25	S01	30
	32	S02	40

金属型挡块单体型号表示方法

● 变更行程可调范围时或设定中间行程时使用

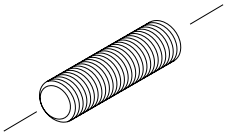

LCX - 25 - M02

缸径
（第256页Ⓐ项）

Ⓐ 行程可调范围	
M01	单侧10mm（标准）
M02	单侧20mm

（单位：g）

型　号			重　量
LCX	25	M01	30
	32	M02	40

缓冲器型挡块单体型号表示方法

● 缓冲器和挡块帽的组件
● 从橡胶缓冲型、金属型挡块变更为缓冲器型挡块时使用

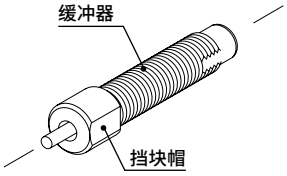

LCX - 25 - A01

缸径
（第256页Ⓐ项）

注：缓冲器型挡块的行程可调范围请参阅第263页。

使用缓冲器型号

机种	缓冲器型号
LCX-25	NCK-00-1.2
LCX-32	NCK-00-1.2

（单位：g）

型　号			重　量
LCX	25 32	A01	30

挡块模块单体型号表示

● 从标准变更为橡胶缓冲型、带金属型挡块、带缓冲型挡块时使用

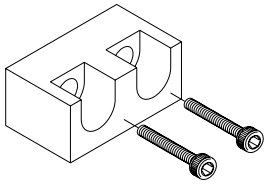

LCX - 25 - SB1 T

缸径
（第256页Ⓐ项）

Ⓐ 挡块模块	
SB1	行程30、50用
SB2	行程10、20、40用

Ⓑ 材质	
无符号	挡块模块材质：钢
T	挡块模块材质：钢（氮化处理）

（单位：g）

型　号			重　量
LCX	25	SB1（T）	80
	32	SB2（T）	100

定位螺栓型号表示

● 带定位机构的内六角螺栓
● 交叉单元、两段单元不进行位置调整而直接装配。

LCX - 25 - J

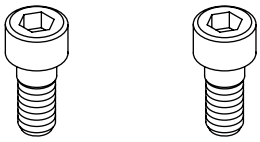

（2个1套）

（单位：g）

型　号			重　量
LCX	25	J	10

※ 1套（2个）的重量。

气缸单体型号表示

LCX - CYL - 25 - 40

缸径
（第256页Ⓐ项）

行程
（第256页Ⓑ项）

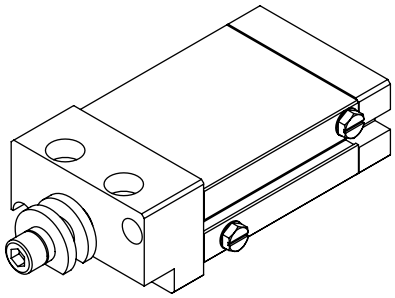

内部结构及部件一览表

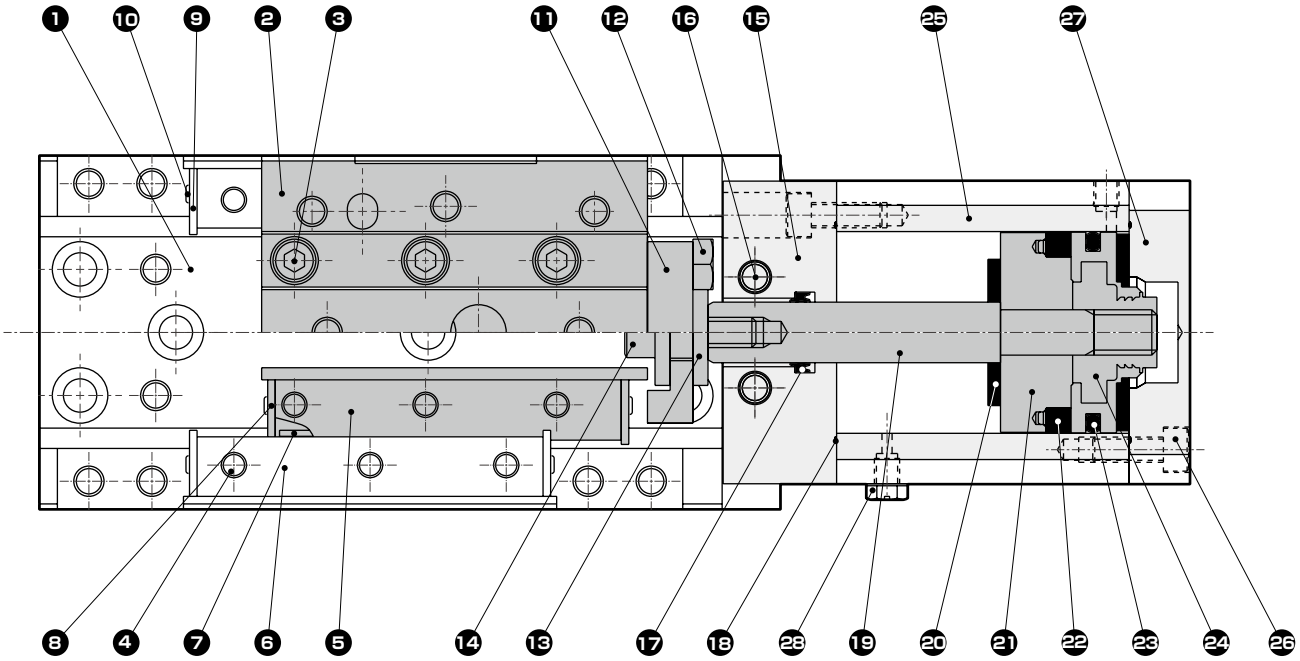

部件一览表

编号	部件名称	材质	备注	编号	部件名称	材质	备注
1	底座	铝合金	阳极氧化	15	前端帽	铝合金	阳极氧化
2	滑台	铝合金	阳极氧化	16	内六角螺栓	合金钢	铬酸锌钝化处理
3	内六角螺栓	不锈钢		17	活塞杆密封件	丁腈橡胶	
4	内六角螺栓	不锈钢		18	垫圈	丁腈橡胶	
5	导轨(1)	合金钢	黑色镀铬保护膜	19	活塞杆	合金钢	工业用镀铬
6	导轨(2)	合金钢	黑色镀铬保护膜	20	缓冲橡胶	聚氨酯橡胶	
7	壳体	塑料		21	垫块	铝合金	
8	挡块(1)	不锈钢		22	磁环	磁性塑料	
9	挡块(2)	不锈钢		23	活塞密封件	丁腈橡胶	
10	十字槽盘头小螺钉	不锈钢		24	活塞	铝合金＋聚缩醛	
11	板	铝合金	阳极氧化	25	气缸缸体	铝合金	硬质阳极氧化
12	六角螺栓	不锈钢		26	内六角螺栓	合金钢	铬酸锌钝化处理
13	浮动导套	不锈钢		27	后端盖	铝合金	阳极氧化
14	内六角螺栓	合金钢	铬酸锌钝化处理	28	螺堵	黄铜	镀镍

易损件一览表

缸径(mm)	组件型号	易损件编号
φ25	LCX-25K	17 18
φ32	LCX-32K	20 23

内部结构及部件一览表

带挡块结构图

● 橡胶缓冲型挡块、金属型挡块

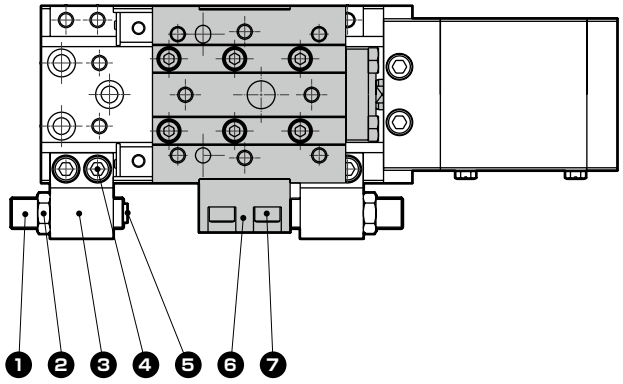

● 缓冲器型挡块

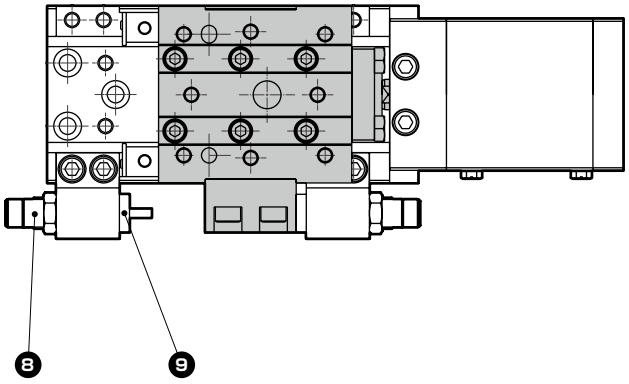

部件一览表

编号	部件名称	材质	备注
1	挡块螺栓	合金钢	镀镍
2	六角螺母	合金钢	铬酸锌钝化处理
3	挡块	铝合金	阳极氧化
4	内六角螺栓	合金钢	铬酸锌钝化处理
5	缓冲橡胶	聚氨酯橡胶	仅限缓冲橡胶型挡块

编号	部件名称	材质	备注
6	挡块模块 (挡块模块符号：无符号)	钢	镀镍
	挡块模块 (挡块模块符号：T)	钢	氮化处理
7	内六角螺栓	合金钢	铬酸锌钝化处理
8	缓冲器		
9	挡块帽	不锈钢	

LCM
LCR
LCG
LCW
LCX
STM
STG
STS・STL
STR2
UCA2
ULK※
JSK/M2
JSG
JSC3・JSC4
USSD
UFCD
USC
UB
JSB3
LMB
LML
HCM
HCA
LBC
CAC4
UCAC2
CAC-N
UCAC-N
RCS2
RCC2
PCC
SHC
MCP
GLC
MFC
BBS
RRC
GRC
RV3※
NHS
HRL
LN
卡爪
卡盘
机械卡爪・卡盘
缓冲器
FJ
FK
速度控制器
卷末

外形尺寸图 CAD

● 双作用・单活塞杆型　LCX-25、32

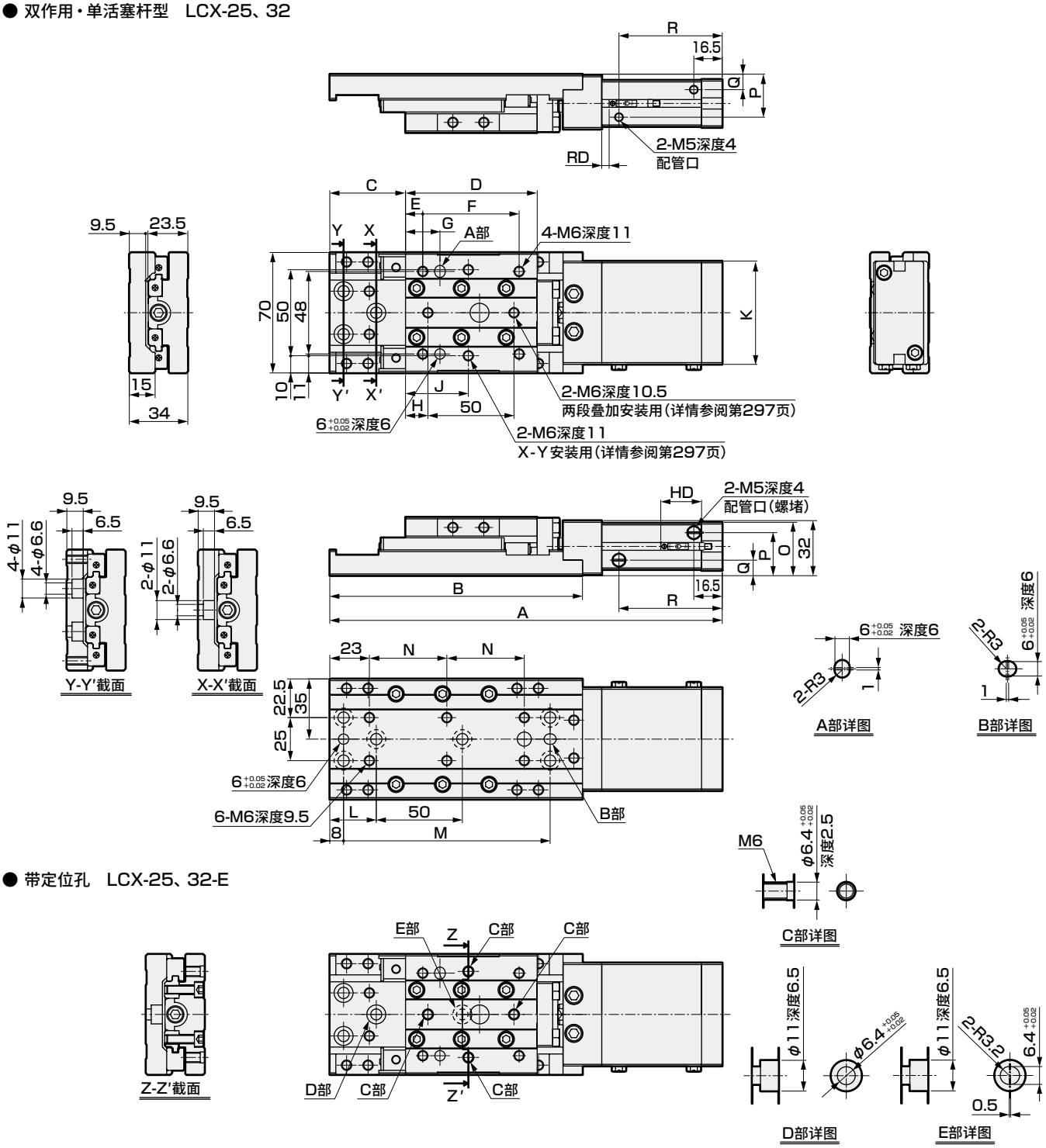

● 带定位孔　LCX-25、32-E

缸径	行程	A	B	C	D	E	F	G	H	J	K	L	M	N	O	P	Q	R	RD T0※ T2※ T5※ T3※	RD T2W※ T3W※	HD T0※ T2※ T5※ T3※	HD T2W※ T3W※
φ25	10	208	147	34	76.5	10	56	20	13	36.5	50	27	120	45	29.5	24.5	9.5	40	5	6.5	23.5	21.5
	20	218		39														50				
	30	228		44														60				
	40	258	167	49	86.5	15	64	30	23	46.5		41	140	55				70				
	50	268		54														80				
φ32	10	208	147	34	76.5	10	56	20	13	36.5	60	27	120	45	31	25	9	40				
	20	218		39														50				
	30	228		44														60				
	40	258	167	49	86.5	15	64	30	23	46.5		41	140	55				70				
	50	268		54														80				

外形尺寸图：选择项

● 橡胶缓冲型挡块(S1～S6)

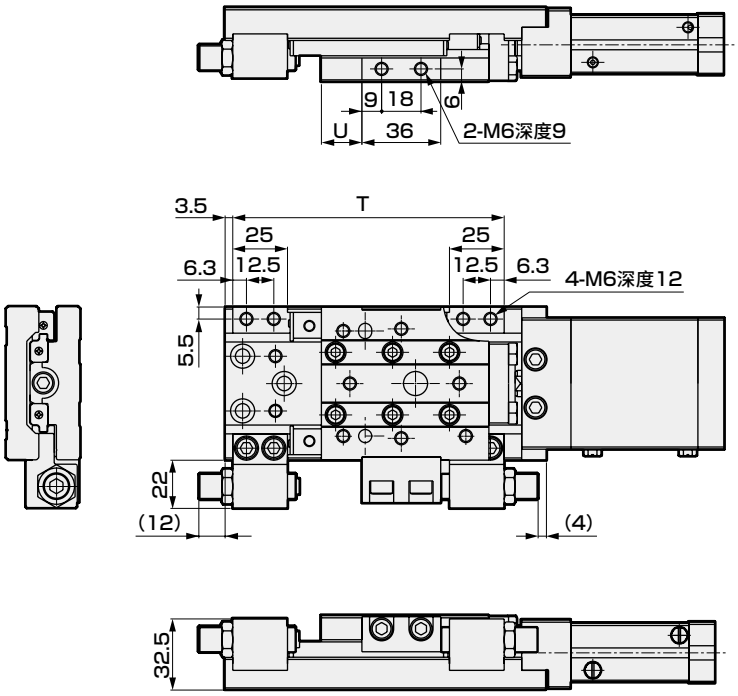

● 金属型挡块(M1～M6)

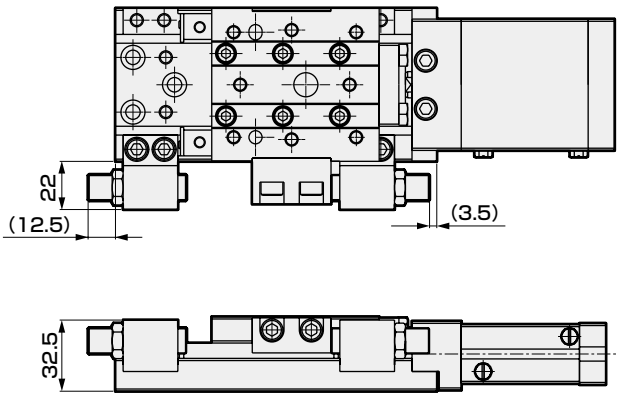

● 缓冲器型挡块(A1～A6)

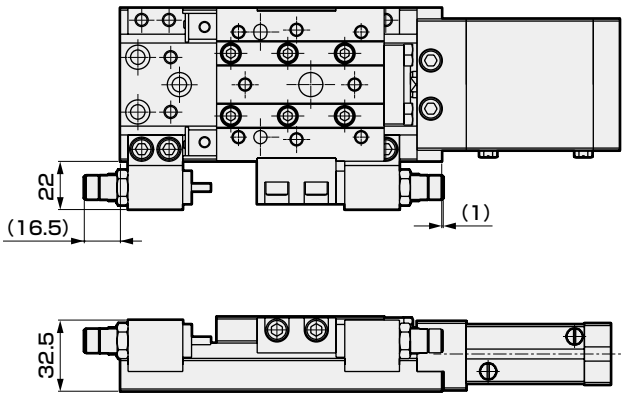

注：使用橡胶缓冲型挡块(S1～S6)、金属型挡块(M1～M6)变更行程可调范围时，(　)内的尺寸值按照行程可调范围的变化量而变。

缸径	行程	T	U	行程可调范围(单侧)		
				橡胶缓冲型挡块	金属挡块	缓冲器型挡块
φ25	10	124	18.5	5	5	1
	20			10	10	7
	30					
	40	144	28.5			
	50					
φ32	10	124	18.5	5	5	1
	20			10	10	7
	30					
	40	144	28.5			
	50					

线性滑台气缸　双作用・单活塞杆・防坠落型

LCX-Q Series

●缸径：φ25・φ32

JIS符号

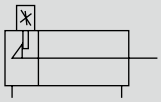

RoHS　CAD

规格

项　目		LCX-Q	
缸径	mm	φ25	φ32
动作方式		双作用型	
使用流体		压缩空气	
最高使用压力	MPa	0.7	
最低使用压力	MPa	0.15	
耐压力	MPa	1.05	
环境温度	℃	−10～60(但是，不得冻结)(注1)	
配管口径		M5	
行程允许误差	mm	$^{+2.0}_{0}$ (注2)	
使用活塞速度	mm/s	20～500(注3)	
缓冲		带橡胶缓冲	
防坠落机构		后端	
夹持力	N	130	230
给油		不可	
允许吸收能量	J	请参阅第299页的表3。	

注1：长期在低温(5℃以下)或高温(40℃以上)环境下使用时，请与本公司协商。
注2：不带挡块而使用时，请注意板和浮动导套之间存在微小的间隙。
注3：使用金属型挡块时，请在20～200mm/s范围内使用。

行程

缸径(mm)	标准行程(mm)
φ25	10、20、30、40、50
φ32	10、20、30、40、50

注：无法制作上述行程以外的产品。

理论推力表

请参阅第298页。

开关规格

项　目	有触点2线式				无触点2线式		无触点3线式		
	T0H・T0V		T5H・T5V		T2H・T2V	T2WH・T2WV	T3H・T3V	T3PH・T3PV	T3WH・T3WV
用　途	PLC、继电器用		PLC、继电器、IC回路(无指示灯)、串联连接用		PLC专用		PLC、继电器用		
输出方式	—		—		—		NPN输出	PNP输出	NPN输出
电源电压	—		—		—		DC10～28V		
负载电压	DC12/24V	AC110V	DC5/12/24V	AC110V	DC10～30V	DC24V±10%	DC30V以下		
负载电流	5～50mA	7～20mA	50mA以下	20mA以下	5～20mA		100mA以下		50mA以下
指示灯	LED(ON时亮灯)		无指示灯		LED(ON时亮灯)	红色/绿色LED(ON时亮灯)	LED(ON时亮灯)	黄色LED(ON时亮灯)	红色/绿色LED(ON时亮灯)
泄漏电流	0mA				1mA以下		10μA以下		
重量 g	1m：18　3m：49　5m：80				1m：18　3m：49　5m：80		1m：18　3m：49　5m：80		

注1：关于开关详细规格、外形尺寸，请参阅卷末1。
注2：还备有带接插件开关等上述刊载机型以外的开关。请参阅卷末1。
注3：负荷电流的最大值20mA为25℃时的值。开关使用环境温度高于25℃时，会低于20mA。(60℃时为5～10mA。)

气缸重量

● 防坠落型　　(单位：g)

缸径(mm)	基本型　行程(mm)				
	10	20	30	40	50
φ25	1,060	1,090	1,110	1,230	1,250
φ32	1,130	1,160	1,180	1,310	1,330

● 产品种类・选择项(挡块部)增加量　　(单位：g)

缸径(mm)	选择项・挡块符号		
	S1・S2	M1・M2	A1・A2
φ25	170		
φ32			

LCM
LCR
LCG
LCW
LCX
STM
STG
STS・STL
STR2
UCA2
ULK※
JSK/M2
JSG
JSC3・JSC4
USSD
UFCD
USC
UB
JSB3
LMB
LML
HCM
HCA
LBC
CAC4
UCAC2
CAC-N
UCAC-N
RCS2
RCC2
PCC
SHC
MCP
GLC
MFC
BBS
RRC
GRC
RV3※
NHS
HRL
LN
卡爪
卡盘
机械卡爪・卡盘
缓冲器
FJ
FK
速度控制器
卷末

型号表示方法

不带开关(内置开关用磁环)

LCX-Q - 25 - 40 ———— S5 E

带开关(内置开关用磁环)

LCX-Q - 25 - 40 - T2H※ - R - S1T E

Ⓐ缸径

机种型号

Ⓑ行程

Ⓕ选择项

Ⓒ开关型号

Ⓓ开关数

Ⓔ挡块

符号	内　容
Ⓐ 缸径	
25	φ25
32	φ32
Ⓑ 行程(mm)	
10	10
20	20
30	30
40	40
50	50

Ⓒ 开关型号

直线导线	L形导线	触点	电压 AC	电压 DC	指示灯	导线
T0H※	T0V※	有触点	●	●	单色显示式	2线
T5H※	T5V※	有触点	●	●	无指示灯	2线
T2H※	T2V※	无触点		●	单色显示式	2线
T3H※	T3V※	无触点		●	单色显示式	3线
T3PH※	T3PV※	无触点		●	单色显示式(PNP输出)	3线
T2WH※	T2WV※	无触点		●	双色显示式	2线
T3WH※	T3WV※	无触点		●	双色显示式	3线

※导线长度	
无符号	1m(标准)
3	3m(选择项)
5	5m(选择项)

Ⓓ 开关数	
R	前端带1个
H	后端带1个
D	带2个

Ⓔ 挡块		
无符号	不带挡块	
S　橡胶缓冲型挡块		**注1、注4、注7**
S1※	挡块位置①	挡块安装位置
S2※	挡块位置②	挡块安装位置
M　金属型挡块		**注1、注3、注4、注5、注7**
M1※	挡块位置①	挡块安装位置
M2※	挡块位置②	挡块安装位置
A　缓冲器型挡块		**注2、注4、注7**
A1※	挡块位置①	挡块安装位置
A2※	挡块位置②	挡块安装位置
※部分		
无符号	挡块模块材质：钢	
T	挡块模块材质：钢(氮化处理)	注6

Ⓕ 选择项		
无符号	无选择项	
E	带定位孔	注8

⚠ 型号选择时的注意事项

注1：更改行程可调范围时，请使用第266页橡胶缓冲型挡块、金属型挡块单体。
注2：使用缓冲器型挡块时的行程可调范围请参阅第263页的挡块外形图的尺寸表。
注3：使用金属型挡块时，挡块模块材质推荐采用钢(氮化处理)(符号：T)。
注4：将橡胶缓冲型挡块、金属型挡块与缓冲器型挡块组合使用时，为接单生产。
注5：金属型挡块时，请在20～200mm/s范围内使用。
注6：仅限使用挡块型时可以选择。
注7：锁定机构是在行程终点处生效，因此请勿安装在③④挡块位置。
注8：不进行位置调整而直接装配交叉单元、两段单元用的定位孔。请与定位螺栓(第267页)并用。
注9：关于气缸单体型号，请参阅第267页。

〈型号表示例〉

LCX-Q-25-40-T2H-R-S1TE

机种：线性滑台气缸　双作用・防坠落型　LCX-Q
Ⓐ 缸径　：φ25
Ⓑ 行程　：40mm
Ⓒ 开关型号：无触点・2线式
直线导线
Ⓓ 开关数　：前端带1个
Ⓔ 挡块　：橡胶缓冲型挡块
挡块位置①
材质、钢(氮化处理)
Ⓕ 选择项　：带定位孔

●挡块位置

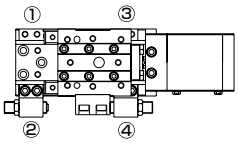

LCM
LCR
LCG
LCW
LCX
STM
STG
STS・STL
STR2
UCA2
ULK※
JSK/M2
JSG
JSC3・JSC4
USSD
UFCD
USC
UB
JSB3
LMB
LML
HCM
HCA
LBC
CAC4
UCAC2
CAC-N
UCAC-N
RCS2
RCC2
PCC
SHC
MCP
GLC
MFC
BBS
RRC
GRC
RV3※
NHS
HRL
LN
卡爪
卡盘
机械卡爪・卡盘
缓冲器
FJ
FK
速度控制器
卷末

开关单体型号表示方法

SW - T2H3

开关型号
（第265页Ⓒ项）

挡块组件型号表示方法

- 挡块部与橡胶缓冲型挡块、金属型挡块或缓冲器型挡块的组件
- 从标准变更为橡胶缓冲型挡块、带金属型挡块、带缓冲型挡块时使用

LCX - 25 - S 2 - S02

缸径
（第265页Ⓐ项）

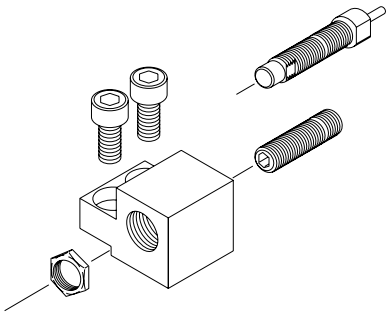

Ⓐ 挡块种类	
S	橡胶缓冲型挡块
M	金属挡块
A	缓冲器型挡块

Ⓑ 挡块安装位置	
1	挡块位置①
2	挡块位置②

Ⓒ 行程调整量	注1
无符号	行程可调范围10mm
S02	行程可调范围20mm

注1 ：缓冲器型挡块“A”时，无法选择。

（单位：g）

型 号				重 量
LCX	25 32	S1	无符号	70
		S2	S02	80
		M1	无符号	70
		M2	S02	80
		A1 A2	–	70

橡胶缓冲型挡块单体型号表示方法

- 带聚氨酯内六角止动螺钉
- 变更行程可调范围时或设定中间行程时使用

LCX - 25 - S02

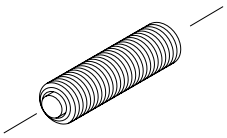

缸径
（第265页Ⓐ项）

Ⓐ 行程可调范围	
S01	单侧10mm（标准）
S02	单侧20mm

（单位：g）

型 号			重 量
LCX	25	S01	30
	32	S02	40

金属型挡块单体型号表示方法

- 变更行程可调范围时或设定中间行程时使用

LCX - 25 - M02

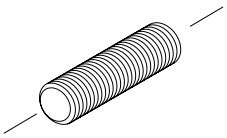

缸径
（第265页Ⓐ项）

Ⓐ 行程可调范围	
M01	单侧10mm（标准）
M02	单侧20mm

（单位：g）

型 号			重 量
LCX	25	M01	30
	32	M02	40

缓冲器型挡块单体型号表示方法

● 缓冲器和挡块帽的组件
● 从橡胶缓冲型、金属型挡块变更为缓冲器型挡块时使用

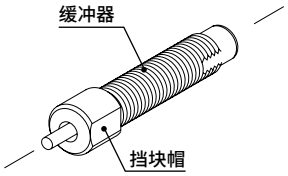

LCX - 25 - A01

缸径
（第265页Ⓐ项）

注：缓冲器型挡块的行程可调范围请参阅第263页。

使用缓冲器型号

机种	缓冲器型号
LCX-25	NCK-00-1.2
LCX-32	NCK-00-1.2

（单位：g）

型　号			重　量
LCX	25 32	A01	30

挡块模块单体型号表示

● 从标准变更为橡胶缓冲型、带金属型挡块、带缓冲型挡块时使用

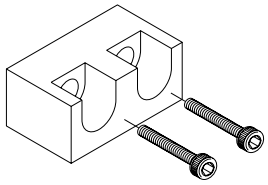

LCX - 25 - SB1 T

缸径
（第265页Ⓐ项）

Ⓐ 挡块模块	
SB1	行程30、50用
SB2	行程10、20、40用

Ⓑ 材质	
无符号	挡块模块材质：钢
T	挡块模块材质：钢（氮化处理）

（单位：g）

型　号			重　量
LCX	25	SB1（T）	80
	32	SB2（T）	100

定位螺栓型号表示

● 带定位机构的内六角螺栓
● 交叉单元、两段单元不进行位置调整而直接装配。

LCX - 25 - J

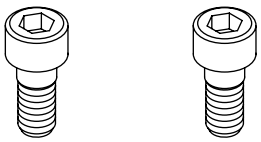

（2个1套）

（单位：g）

型　号			重　量
LCX	25	J	10

※ 1套（2个）的重量。

气缸单体型号表示

LCX-Q - CYL - 25 - 40

缸径
（第265页Ⓐ项）

行程
（第265页Ⓑ项）

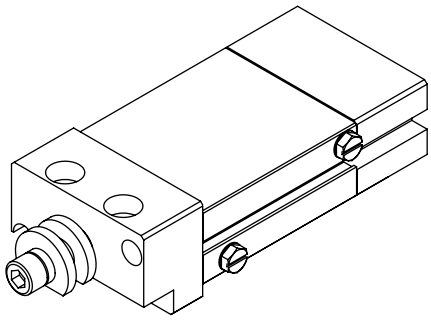

内部结构及部件一览表

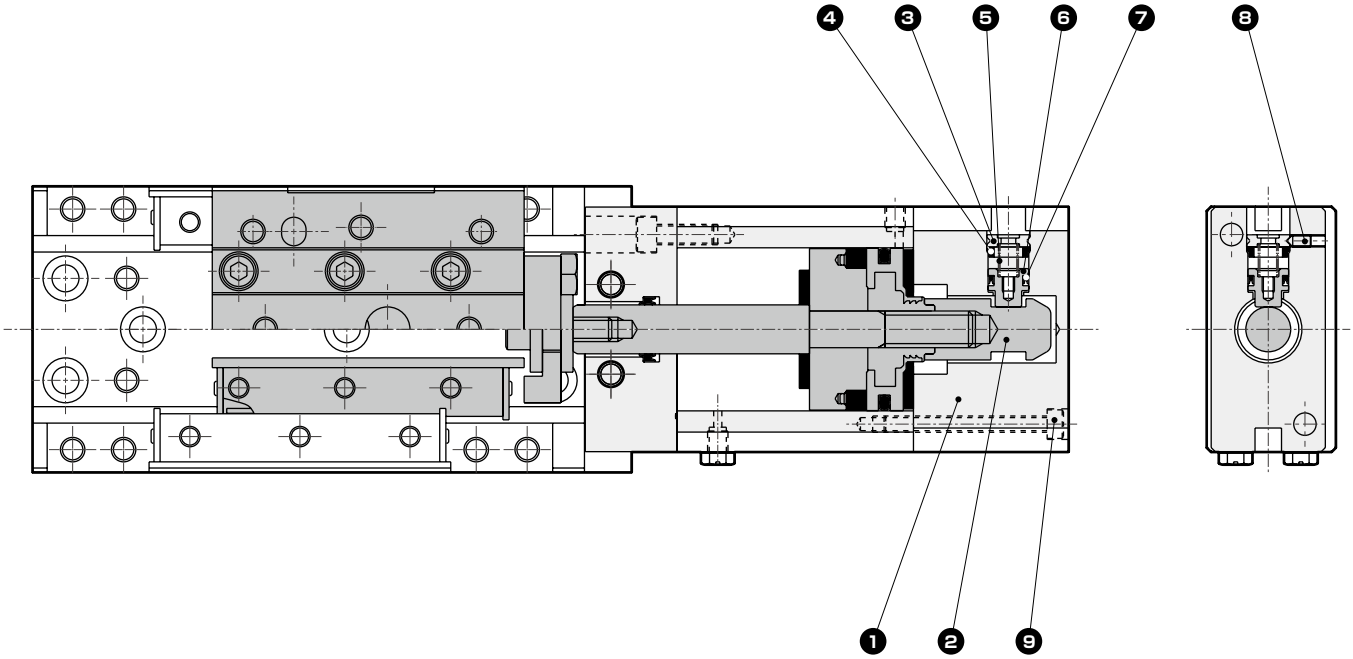

部件一览表

编号	部件名称	材质	备注	编号	部件名称	材质	备注
1	后端盖	铝合金	阳极氧化	6	止动活塞	碳素钢	氮化处理
2	导套	碳素钢	氮化处理	7	挡块密封件	丁腈橡胶	
3	挡块罩	不锈钢		8	内六角止动螺钉	合金钢	发黑处理
4	缓冲橡胶	聚氨酯橡胶		9	内六角螺栓	合金钢	铬酸锌钝化处理
5	圆柱弹簧	钢					

易损件一览表

缸径 (mm)	组件型号	易损件编号	
		防坠落型易损件	基本部易损件
φ25	LCX-Q-25K	❹ ❼	⓱ ⓲ ⓴ ㉓
φ32	LCX-Q-32K		

注：基本部的易损件编号与双作用・单活塞杆型的部件一览表第260页对应。

外形尺寸图 CAD

● 双作用・防坠落型 LCX-Q-25、32

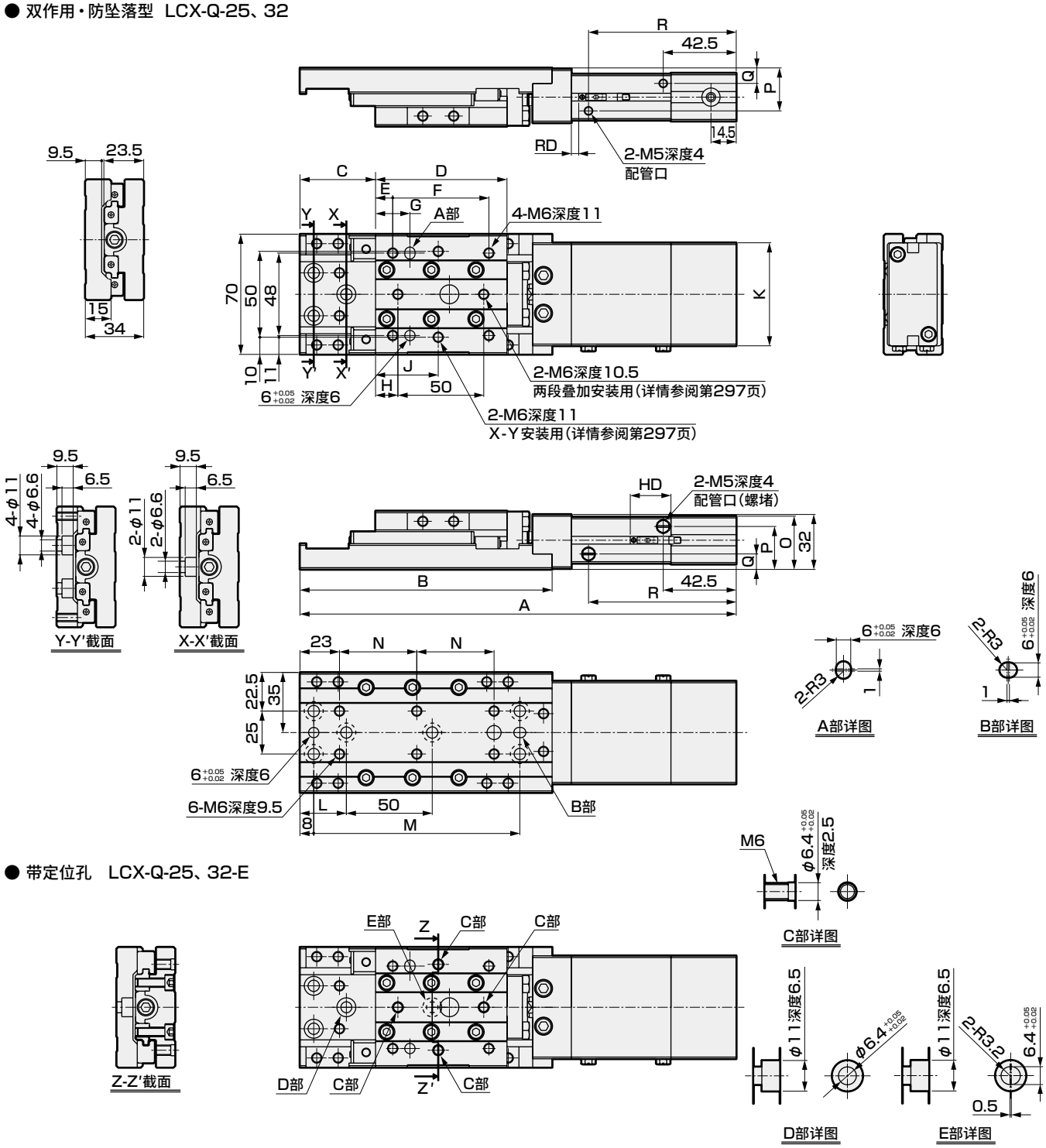

● 带定位孔 LCX-Q-25、32-E

缸径	行程	A	B	C	D	E	F	G	H	J	K	L	M	N	O	P	Q	R	RD T0※ T2※ T5※ T3※	RD T2W※ T3W※	HD T0※ T2※ T5※ T3※	HD T2W※ T3W※
φ25	10	234	147	34	76.5	10	56	20	13	36.5	50	27	120	45	29.5	24.5	9.5	66	5	6.5	23.5	21.5
	20	244		39														76				
	30	254		44														86				
	40	284	167	49	86.5	15	64	30	23	46.5		41	140	55				96				
	50	294		54														106				
φ32	10	234	147	34	76.5	10	56	20	13	36.5	60	27	120	45	31	25	9	66				
	20	244		39														76				
	30	254		44														86				
	40	284	167	49	86.5	15	64	30	23	46.5		41	140	55				96				
	50	294		54														106				

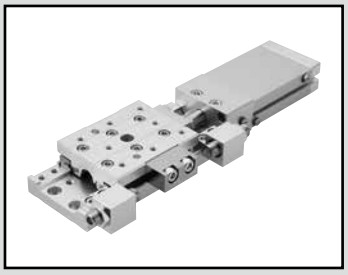

线性滑台气缸　双作用・单活塞杆型　洁净规格

LCX-P7※ Series

●缸径：φ25・φ32

JIS符号

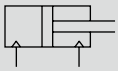

RoHS　CAD

规格

项　目		LCX-P7※	
缸径	mm	φ25	φ32
动作方式		双作用型	
使用流体		压缩空气	
最高使用压力	MPa	0.7	
最低使用压力	MPa	0.15	
耐压力	MPa	1.05	
环境温度	℃	−10～60(但是，不得冻结)(注1)	
配管口径		M5	
溢流口配管口径		M5	
行程允许误差	mm	$^{+2.0}_{0}$ (注2)	
使用活塞速度	mm/s	20～500	
缓冲		带橡胶缓冲	
给油		不可	
允许吸收能量	J	请参阅第299页的表3。	

注1：长期在低温(5℃以下)或高温(40℃以上)环境下使用时，请与本公司协商。
注2：不带挡块而使用时，请注意板和浮动导套之间存在微小的间隙。
注3：使用金属型挡块时，请在20～200mm/s范围内使用。

行程

缸径(mm)	标准行程(mm)
φ25	10、20、30、40、50
φ32	10、20、30、40、50

注：无法制作上述行程以外的产品。

理论推力表

请参阅第298页。

开关规格

项　目	有触点2线式				无触点2线式		无触点3线式		
	T0H・T0V		T5H・T5V		T2H・T2V	T2WH・T2WV	T3H・T3V	T3PH・T3PV	T3WH・T3WV
用　途	PLC、继电器用		PLC、继电器、IC回路(无指示灯)、串联连接用		PLC专用		PLC、继电器用		
输出方式	—		—		—		NPN输出	PNP输出	NPN输出
电源电压	—		—		—		DC10～28V		
负载电压	DC12/24V	AC110V	DC5/12/24V	AC110V	DC10～30V	DC24V±10%	DC30V以下		
负载电流	5～50mA	7～20mA	50mA以下	20mA以下	5～20mA		100mA以下		50mA以下
指示灯	LED (ON时亮灯)		无指示灯		LED (ON时亮灯)	红色/绿色 LED (ON时亮灯)	LED (ON时亮灯)	黄色 LED (ON时亮灯)	红色/绿色 LED (ON时亮灯)
泄漏电流	0mA				1mA以下		10μA以下		
重量 g	1m：18　3m：49　5m：80				1m：18　3m：49　5m：80		1m：18　3m：49　5m：80		

注1：关于开关详细规格、外形尺寸，请参阅卷末1。
注2：还备有带接插件开关等上述刊载机型以外的开关。请参阅卷末1。
注3：负荷电流的最大值20mA为25℃时的值。开关使用环境温度高于25℃时，会低于20mA。(60℃时为5～10mA。)

气缸重量

● 洁净规格　　(单位：g)

缸径 (mm)	基本型　行程(mm)				
	10	20	30	40	50
φ25	1,010	1,040	1,060	1,180	1,200
φ32	1,060	1,090	1,110	1,240	1,260

● 产品种类・选择项(挡块部)增加量　　(单位：g)

缸径 (mm)	选择项・挡块符号			
	S1～S4	M1～M4	S5・S6	M5・M6
φ25	170		240	
φ32				

型号表示方法

不带开关(内置开关用磁环)

LCX - 25 - 40 ———— S5 E P72

带开关(内置开关用磁环)

LCX - 25 - 40 - T2H※ - R - S1T E P72

机种型号 / Ⓐ缸径 / Ⓑ行程 / Ⓒ开关型号 / Ⓓ开关数 / Ⓔ挡块 / Ⓕ选择项 / Ⓖ洁净规格

符号	内 容
Ⓐ 缸径	
25	φ25
32	φ32
Ⓑ 行程(mm)	
10	10
20	20
30	30
40	40
50	50

Ⓒ 开关型号

直线导线	L形导线	触点	电压 AC	电压 DC	指示灯	导线
T0H※	T0V※	有触点	●	●	单色显示式	2线
T5H※	T5V※	有触点	●	●	无指示灯	2线
T2H※	T2V※	无触点		●	单色显示式	2线
T3H※	T3V※	无触点		●	单色显示式	3线
T3PH※	T3PV※	无触点		●	单色显示式(PNP输出)	3线
T2WH※	T2WV※	无触点		●	双色显示式	2线
T3WH※	T3WV※	无触点		●	双色显示式	3线

※导线长度	
无符号	1m(标准)
3	3m(选择项)
5	5m(选择项)

Ⓓ 开关数	
R	前端带1个
H	后端带1个
D	带2个

Ⓔ 挡块		
无符号	不带挡块	
S 橡胶缓冲型挡块		注1、注4
S1※	挡块位置①(可变更至④)	挡块安装位置
S2※	挡块位置②(可变更至③)	挡块安装位置
S3※	挡块位置③(可变更至②)	挡块安装位置
S4※	挡块位置④(可变更至①)	挡块安装位置
S5※	挡块位置①、③	挡块安装位置
S6※	挡块位置②、④	挡块安装位置
M 金属型挡块		注1、注3、注4、注5
M1※	挡块位置①(可变更至④)	挡块安装位置
M2※	挡块位置②(可变更至③)	挡块安装位置
M3※	挡块位置③(可变更至②)	挡块安装位置
M4※	挡块位置④(可变更至①)	挡块安装位置
M5※	挡块位置①、③	挡块安装位置
M6※	挡块位置②、④	挡块安装位置
※部分		
无符号	挡块模块材质：钢	
T	挡块模块材质：钢(氮化处理)	注2

Ⓕ 选择项	
无符号	无选择项
E	带定位孔

Ⓖ 洁净规格	
	结 构
P72	排气处理
P73	抽真空

⚠ 型号选择时的注意事项

注1：更改行程可调范围时，请使用第272页橡胶缓冲型挡块、金属型挡块单体。
注2：仅限使用挡块型时可以选择。
注3：使用金属型挡块时，挡块模块材质推荐采用钢(氮化处理)(符号：T)。
注4：将橡胶缓冲型挡块与金属型挡块组合使用时，为接单生产。
注5：金属型挡块时，请在20～200mm/s范围内使用。
注6：关于气缸单体型号，请参阅第273页。

〈型号表示例〉

LCX-25-40-T2H-R-S1TEP72

机种：线性滑台气缸　双作用・单活塞杆型(洁净规格)　LCX-P7※
Ⓐ 缸径　：φ25
Ⓑ 行程　：40mm
Ⓒ 开关型号：无触点・2线式
直线导线
Ⓓ 开关数　：前端带1个
Ⓔ 挡块　：橡胶缓冲型挡块
挡块位置①
材质、钢(氮化处理)
Ⓕ 选择项　：带定位孔
Ⓖ 洁净规格：排气处理

●挡块位置

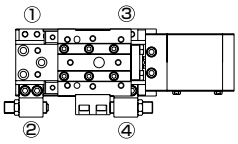

LCM
LCR
LCG
LCW
LCX
STM
STG
STS・STL
STR2
UCA2
ULK※
JSK/M2
JSG
JSC3・JSC4
USSD
UFCD
USC
UB
JSB3
LMB
LML
HCM
HCA
LBC
CAC4
UCAC2
CAC-N
UCAC-N
RCS2
RCC2
PCC
SHC
MCP
GLC
MFC
BBS
RRC
GRC
RV3※
NHS
HRL
LN
卡爪
卡盘
机械卡爪・卡盘
缓冲器
FJ
FK
速度控制器
卷末

开关单体型号表示方法

SW - T2H3

开关型号
（第271页Ⓒ项）

挡块组件型号表示方法

- 挡块部与橡胶缓冲型挡块、金属型挡块的组件
- 从标准变更为橡胶缓冲型挡块、带金属型挡块时使用

LCX - 25 - S 2 - S02

缸径
（第271页Ⓐ项）

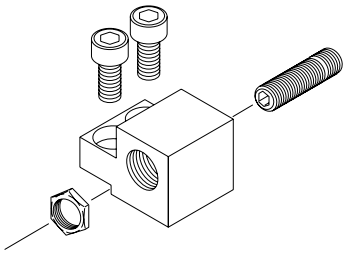

Ⓐ 挡块种类	
S	橡胶缓冲型挡块
M	金属挡块

Ⓑ 挡块安装位置	
1	挡块位置①或④用
2	挡块位置②或③用

Ⓒ 行程调整量	注1
无符号	行程可调范围10mm
S02	行程可调范围20mm

（单位：g）

型号				重量
LCX	25 32	S1	无符号	70
		S2	S02	80
		M1	无符号	70
		M2	S02	80
		A1 A2	–	70

橡胶缓冲型挡块单体型号表示方法

- 带聚氨酯内六角止动螺钉
- 变更行程可调范围时或设定中间行程时使用

LCX - 25 - S02

缸径
（第271页Ⓐ项）

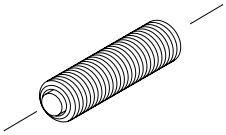

Ⓐ 行程可调范围	
S01	单侧10mm（标准）
S02	单侧20mm

（单位：g）

型号			重量
LCX	25	S01	30
	32	S02	40

金属型挡块单体型号表示方法

- 变更行程可调范围时或设定中间行程时使用

LCX - 25 - M02

缸径
（第271页Ⓐ项）

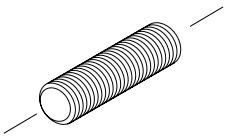

Ⓐ 行程可调范围	
M01	单侧10mm（标准）
M02	单侧20mm

（单位：g）

型号			重量
LCX	25	M01	30
	32	M02	40

挡块模块单体型号表示

● 从标准变更为橡胶缓冲型、带金属型挡块时使用

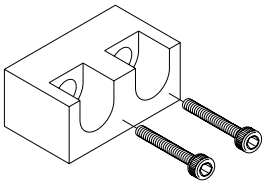

LCX - 25 - SB1 T

缸径
（第271页Ⓐ项）

Ⓐ 挡块模块	
SB1	行程30、50用
SB2	行程10、20、40用

Ⓑ 材质	
无符号	挡块模块材质：钢
T	挡块模块材质：钢（氮化处理）

（单位：g）

型　号			重　量
LCX	25	SB1（T）	80
	32	SB2（T）	100

定位螺栓型号表示

● 带定位机构的内六角螺栓
● 交叉单元、两段单元不进行位置调整而直接装配。

LCX - 25 - J

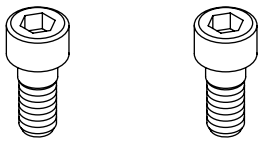

（2个1套）

（单位：g）

型　号			重　量
LCX	25	J	10

※ 1套（2个）的重量。

气缸单体型号表示

LCX - CYL - 25 - 40 - P72

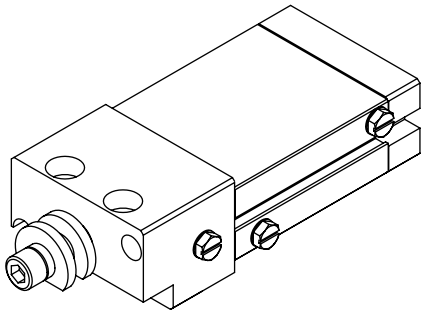

缸径
（第271页Ⓐ项）

行程
（第271页Ⓑ项）

Ⓐ 种类	
P72	洁净规格（排气处理）
P73	洁净规格（抽真空）

LCM
LCR
LCG
LCW
LCX
STM
STG
STS・STL
STR2
UCA2
ULK※
JSK/M2
JSG
JSC3・JSC4
USSD
UFCD
USC
UB
JSB3
LMB
LML
HCM
HCA
LBC
CAC4
UCAC2
CAC-N
UCAC-N
RCS2
RCC2
PCC
SHC
MCP
GLC
MFC
BBS
RRC
GRC
RV3※
NHS
HRL
LN
卡爪
卡盘
机械卡爪・卡盘
缓冲器
FJ
FK
速度控制器
卷末

外形尺寸图 CAD

● 双作用・洁净规格　LCX-25、32-P7※

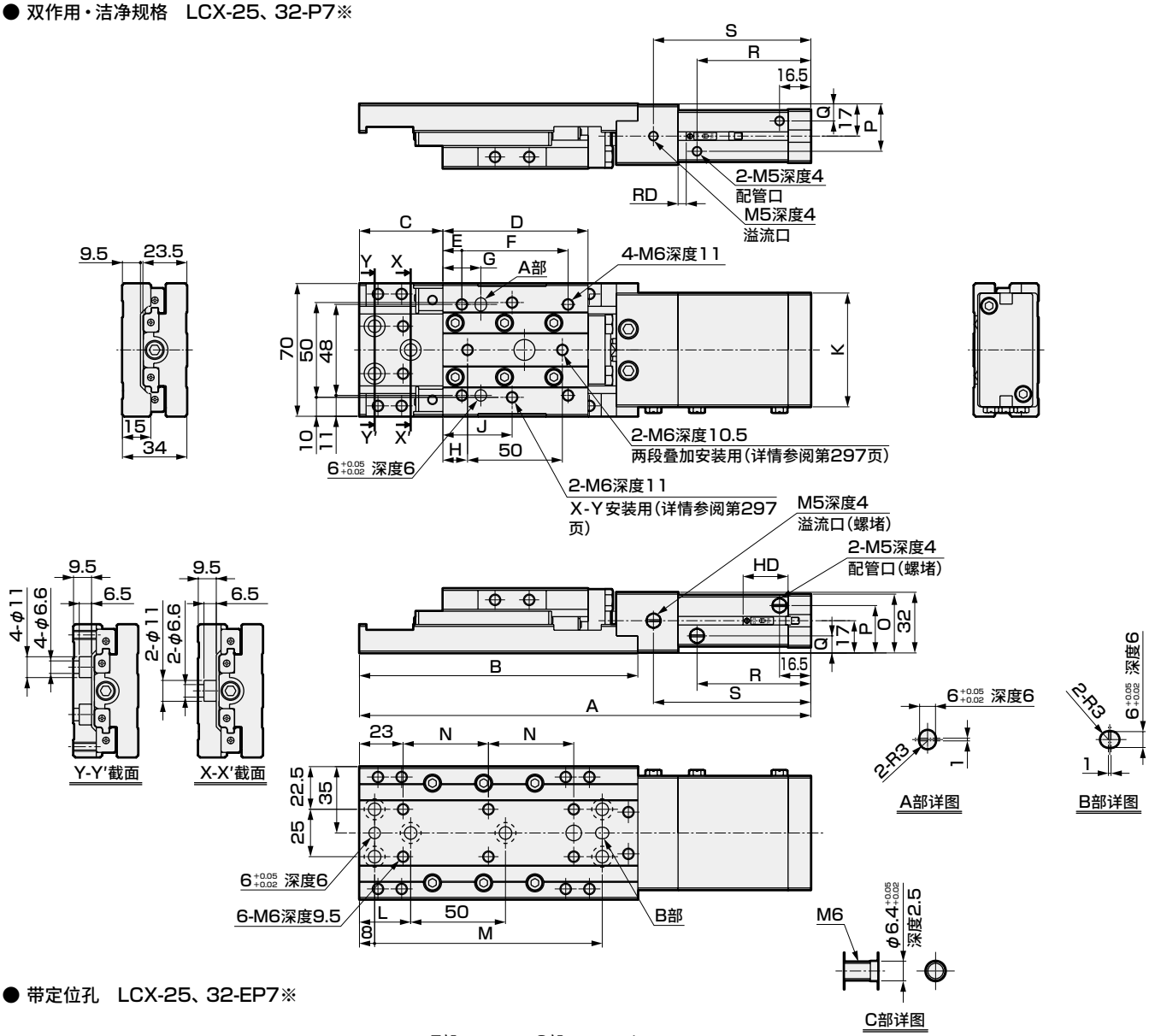

● 带定位孔　LCX-25、32-EP7※

缸径	行程	A	B	C	D	E	F	G	H	J	K	L	M	N	O	P	Q	R	S	RD T0※ T2※ T5※ T3※	RD T2W※ T3W※	HD T0※ T2※ T5※ T3※	HD T2W※ T3W※
φ25	10	218	147	34	76.5	10	56	20	13	36.5	50	27	120	45	29.5	24.5	9.5	40	63	5	6.5	23.5	21.5
	20	228		39														50	73				
	30	238		44														60	83				
	40	268	167	49	86.5	15	64	30	23	46.5		41	140	55				70	93				
	50	278		54														80	103				
φ32	10	218	147	34	76.5	10	56	20	13	36.5	60	27	120	45	31	25	9	40	63				
	20	228		39														50	73				
	30	238		44														60	83				
	40	268	167	49	86.5	15	64	30	23	46.5		41	140	55				70	93				
	50	278		54														80	103				

MEMO

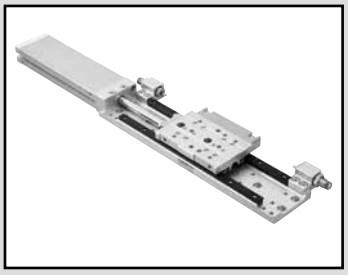

线性滑台气缸　双作用・单活塞杆型・长行程

LCX-※L Series

●缸径：φ25・φ32

JIS符号

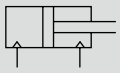

RoHS　CAD

规格

项　目		LCX	
缸径	mm	φ25	φ32
动作方式		双作用型	
使用流体		压缩空气	
最高使用压力	MPa	0.7	
最低使用压力	MPa	0.15	
耐压力	MPa	1.05	
环境温度	℃	−10～60(但是，不得冻结)(注1)	
配管口径		M5	
行程允许误差	mm	$^{+2.0}_{0}$ (注2)	
使用活塞速度	mm/s	20～500(注3)	
缓冲		带橡胶缓冲	
给油		不可	
允许吸收能量	J	请参阅第299页的表3。	

注1：长期在低温(5℃以下)或高温(40℃以上)环境下使用时，请与本公司协商。
注2：不带挡块而使用时，请注意板和浮动导套之间存在微小的间隙。
注3：使用金属型挡块时，请在20～200mm/s范围内使用。

行程

缸径(mm)	标准行程(mm)
φ25	75、100、125、150
φ32	75、100、125、150

注：无法制作上述行程以外的产品。

理论推力表

请参阅第298页。

开关规格

项 目	有触点2线式				无触点2线式		无触点3线式		
	T0H・T0V		T5H・T5V		T2H・T2V	T2WH・T2WV	T3H・T3V	T3PH・T3PV	T3WH・T3WV
用 途	PLC、继电器用		PLC、继电器、IC回路（无指示灯）、串联连接用		PLC专用		PLC、继电器用		
输出方式	—		—		—		NPN输出	PNP输出	NPN输出
电源电压	—		—		—		DC10～28V		
负载电压	DC12/24V	AC110V	DC5/12/24V	AC110V	DC10～30V	DC24V±10%	DC30V以下		
负载电流	5～50mA	7～20mA	50mA以下	20mA以下	5～20mA		100mA以下		50mA以下
指示灯	LED（ON时亮灯）		无指示灯		LED（ON时亮灯）	红色/绿色LED（ON时亮灯）	LED（ON时亮灯）	黄色LED（ON时亮灯）	红色/绿色LED（ON时亮灯）
泄漏电流	0mA				1mA以下		10μA以下		
重量 g	1m：18 3m：49 5m：80				1m：18 3m：49 5m：80		1m：18 3m：49 5m：80		

注1：关于开关详细规格、外形尺寸，请参阅卷末1。
注2：还备有带接插件开关等上述刊载机型以外的开关。请参阅卷末1。
注3：负荷电流的最大值20mA为25℃时的值。开关使用环境温度高于25℃时，会低于20mA。
（60℃时为5～10mA。）

气缸重量

● 基本型

（单位：g）

缸径 (mm)	基本型 行程(mm)			
	75	100	125	150
φ25	1,500	1,640	1,790	1,930
φ32	1,600	1,750	1,900	2,050

● 选择项增加量

（单位：g）

缸径 (mm)	选择项・挡块符号					
	S1～S4	M1～M4	A1～A4	S5・S6	M5・M6	A5・A6
φ25	320			400		
φ32						

二次电池对应规格

（样本编号：CC-1226C）

LCX - ※L … - P4※

● 二次电池生产工艺中可使用的结构。

※详情请垂询本公司。

LCM
LCR
LCG
LCW
LCX
STM
STG
STS・STL
STR2
UCA2
ULK※
JSK/M2
JSG
JSC3・JSC4
USSD
UFCD
USC
UB
JSB3
LMB
LML
HCM
HCA
LBC
CAC4
UCAC2
CAC-N
UCAC-N
RCS2
RCC2
PCC
SHC
MCP
GLC
MFC
BBS
RRC
GRC
RV3※
NHS
HRL
LN
卡爪
卡盘
机械卡爪・卡盘
缓冲器
FJ
FK
速度控制器
卷末

型号表示方法

不带开关(内置开关用磁环)

LCX-25L-100——S5

带开关(内置开关用磁环)

LCX-25L-100-T2H※-R-A1T

机种型号

Ⓐ缸径

Ⓑ行程

Ⓒ开关型号

Ⓓ开关数

Ⓔ挡块

符号	内　容
Ⓐ 缸径	
25	φ25
32	φ32

Ⓑ 行程(mm)	
75	75
100	100
125	125
150	150

Ⓒ 开关型号

直线导线	L形导线	触点	电压 AC	电压 DC	指示灯	导线
T0H※	T0V※	有触点	●	●	单色显示式	2线
T5H※	T5V※		●	●	无指示灯	
T2H※	T2V※	无触点		●	单色显示式	2线
T3H※	T3V※			●		3线
T3PH※	T3PV※			●	单色显示式(PNP输出)	3线
T2WH※	T2WV※			●	双色显示式	2线
T3WH※	T3WV※			●		3线

※导线长度	
无符号	1m(标准)
3	3m(选择项)
5	5m(选择项)

Ⓓ 开关数	
R	前端带1个
H	后端带1个
D	带2个

Ⓔ 挡块

无符号	不带挡块	
S　橡胶缓冲型挡块		**注1、注4**
S1※	挡块位置①(可变更至④)	挡块安装位置
S2※	挡块位置②(可变更至③)	
S3※	挡块位置③(可变更至②)	
S4※	挡块位置④(可变更至①)	
S5※	挡块位置①、③	
S6※	挡块位置②、④	
M　金属型挡块		**注1、注3、注4、注5**
M1※	挡块位置①(可变更至④)	挡块安装位置
M2※	挡块位置②(可变更至③)	
M3※	挡块位置③(可变更至②)	
M4※	挡块位置④(可变更至①)	
M5※	挡块位置①、③	
M6※	挡块位置②、④	
A　缓冲器型挡块		**注2、注4、注7**
A1※	挡块位置①(可变更至④)	挡块安装位置
A2※	挡块位置②(可变更至③)	
A3※	挡块位置③(可变更至②)	
A4※	挡块位置④(可变更至①)	
A5※	挡块位置①、③	
A6※	挡块位置②、④	

※部分		
无符号	挡块模块材质：钢	
T	挡块模块材质：钢(氮化处理)	注6

⚠ 型号选择时的注意事项

注1：更改行程可调范围时，请使用第280页橡胶缓冲型挡块、金属型挡块单体。

注2：使用缓冲器型挡块时的行程可调范围请参阅第285页的挡块外形图的尺寸表。

注3：使用金属型挡块时，挡块模块材质推荐采用钢(氮化处理)(符号：T)。

注4：将橡胶缓冲型挡块、金属型挡块与缓冲器型挡块组合使用时，为接单生产。

注5：金属型挡块时，请在20～200mm/s范围内使用。

注6：仅限使用挡块型时可以选择。

注7：长行程已将带定位孔选择项(符号：E)标准化。

注8：关于气缸单体型号，请参阅第281页。

〈型号表示例〉

LCX-25L-100-T2H-R-A1T

机种：线性滑台气缸　双作用・单活塞杆型　LCX

Ⓐ缸径　：φ25

Ⓑ行程　：100mm

Ⓒ开关型号：无触点・2线式
直线导线

Ⓓ开关数　：前端带1个

Ⓔ挡块　：缓冲器型挡块
挡块位置①
材质、钢(氮化处理)

●挡块位置

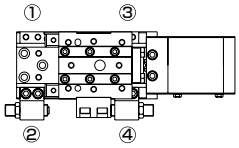

开关单体型号表示方法

SW - T2H3

开关型号
（第278页Ⓒ项）

挡块组件型号表示方法

- 挡块部与橡胶缓冲型挡块、金属型挡块或缓冲器型挡块的组件
- 从标准变更为橡胶缓冲型挡块、带金属型挡块、带缓冲型挡块时使用

LCX - 25 - S 2 - S02

缸径
（第278页Ⓐ项）

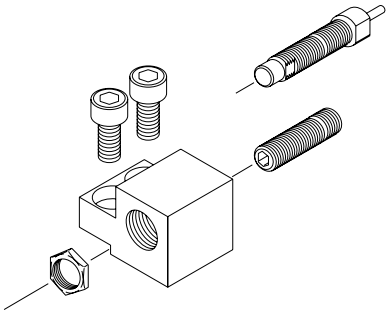

Ⓐ 挡块种类	
S	橡胶缓冲型挡块
M	金属挡块
A	缓冲器型挡块

Ⓑ 挡块安装位置	
1	挡块位置①或④用
2	挡块位置②或③用

Ⓒ 行程调整量	注1
无符号	行程可调范围10mm
S02	行程可调范围20mm

注1 ：缓冲器型挡块“A”时，无法选择。

（单位：g）

型 号				重 量
LCX	25 32	S1	无符号	70
		S2	S02	80
		M1	无符号	70
		M2	S02	80
		A1 A2	–	70

LCM
LCR
LCG
LCW
LCX
STM
STG
STS・STL
STR2
UCA2
ULK※
JSK/M2
JSG
JSC3・JSC4
USSD
UFCD
USC
UB
JSB3
LMB
LML
HCM
HCA
LBC
CAC4
UCAC2
CAC-N
UCAC-N
RCS2
RCC2
PCC
SHC
MCP
GLC
MFC
BBS
RRC
GRC
RV3※
NHS
HRL
LN
卡爪
卡盘
机械卡爪・卡盘
缓冲器
FJ
FK
速度控制器
卷末

橡胶缓冲型挡块单体型号表示方法

- 带聚氨酯内六角止动螺钉
- 变更行程可调范围时或设定中间行程时使用

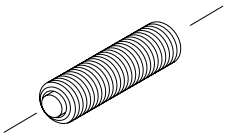

LCX - 25 - S02

缸径
（第278页Ⓐ项）

Ⓐ 行程可调范围	
S01	单侧10mm（标准）
S02	单侧20mm

（单位：g）

型　号			重　量
LCX	25	S01	30
	32	S02	40

金属型挡块单体型号表示方法

- 变更行程可调范围时或设定中间行程时使用

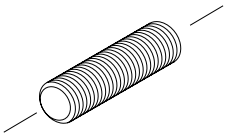

LCX - 25 - M02

缸径
（第278页Ⓐ项）

Ⓐ 行程可调范围	
M01	单侧10mm（标准）
M02	单侧20mm

（单位：g）

型　号			重　量
LCX	25	M01	30
	32	M02	40

缓冲器型挡块单体型号表示方法

- 缓冲器和挡块帽的组件
- 从橡胶缓冲型、金属型挡块变更为缓冲器型挡块时使用

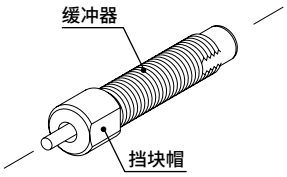

LCX - 25 - A01

缸径
（第278页Ⓐ项）

注：缓冲器型挡块的行程可调范围请参阅第285页。

使用缓冲器型号

机种	缓冲器型号
LCX-25	NCK-00-1.2
LCX-32	NCK-00-1.2

（单位：g）

型　号			重　量
LCX	25 32	A01	30

挡块模块单体型号表示

- 从标准变更为橡胶缓冲型、带金属型挡块、带缓冲型挡块时使用

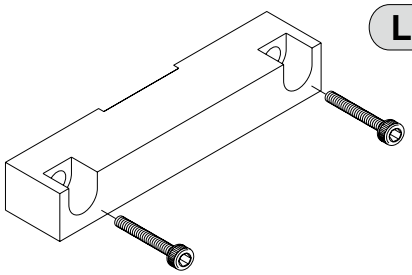

LCX - 25 L - SB3 T

缸径
（第278页Ⓐ项）

Ⓐ 材质	
无符号	挡块模块材质：钢
T	挡块模块材质：钢（氮化处理）

（单位：g）

型　号			重　量
LCX	25L 32L	SB3(T)	250

定位螺栓型号表示

● 带定位机构的内六角螺栓
● 交叉单元、两段单元不进行位置调整而直接装配。

LCX - 25 - J

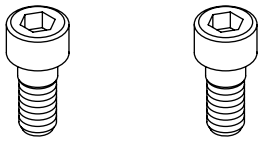

(2个1套)

(单位：g)

型 号			重 量
LCX	25	J	10

※ 1套(2个)的重量。

气缸单体型号表示

LCX - CYL - 25 L - 100

缸径
(第278页Ⓐ项)

行程
(第278页Ⓑ项)

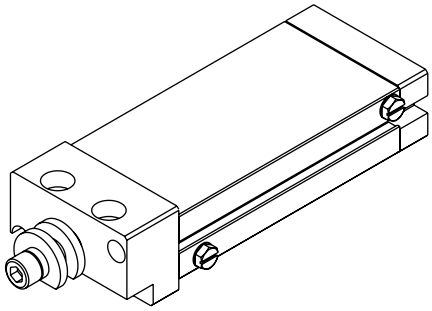

内部结构及部件一览表

● LCX

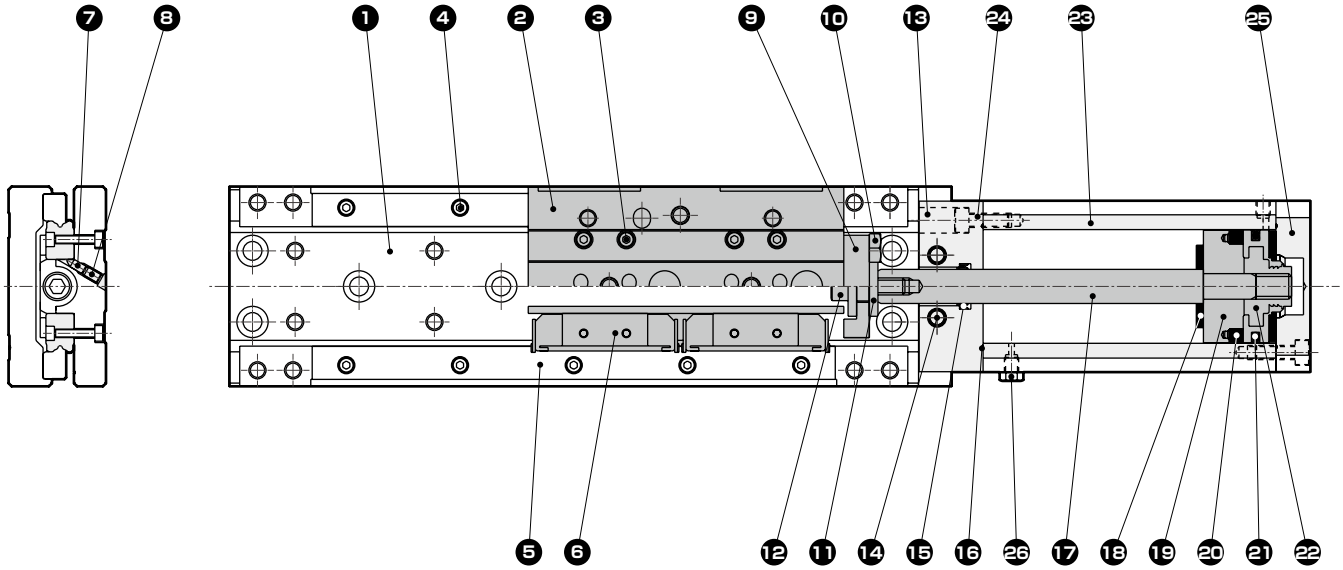

部件一览表

编号	部件名称	材质	备注	编号	部件名称	材质	备注
1	底座	铝合金	阳极氧化	14	内六角螺栓	合金钢	铬酸锌钝化处理
2	滑台	铝合金	阳极氧化	15	活塞杆密封件	丁腈橡胶	
3	内六角螺栓	合金钢	铬酸锌钝化处理	16	垫圈	丁腈橡胶	
4	内六角螺栓	合金钢	铬酸锌钝化处理	17	活塞杆	合金钢	工业用镀铬
5	导轨	合金钢	黑色镀铬保护膜	18	缓冲橡胶	聚氨酯橡胶	
6	导轨模块	合金钢＋树脂	黑色镀铬保护膜(合金钢部)	19	垫块	铝合金	
7	调整销	不锈钢		20	磁环	磁性塑料	
8	内六角止动螺钉	合金钢	铬酸锌钝化处理	21	活塞密封件	丁腈橡胶	
9	板	铝合金	阳极氧化	22	活塞	铝合金＋聚缩醛	
10	六角螺栓	不锈钢		23	气缸缸体	铝合金	硬质阳极氧化
11	浮动导套	不锈钢		24	内六角螺栓	不锈钢	
12	内六角螺栓	合金钢	铬酸锌钝化处理	25	后端盖	铝合金	阳极氧化
13	前端盖	铝合金	阳极氧化	26	螺堵	黄铜	镀镍

易损件一览表

缸径(mm)	组件型号	基本部易损件
φ25	LCX-25K	15 16
φ32	LCX-32K	18 21

内部结构及部件一览表

带挡块结构图

● 橡胶缓冲型挡块、金属型挡块

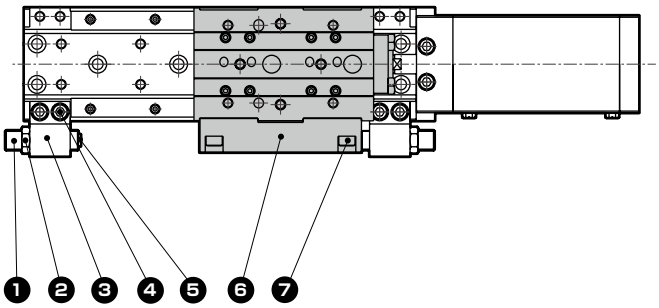

● 缓冲器型挡块

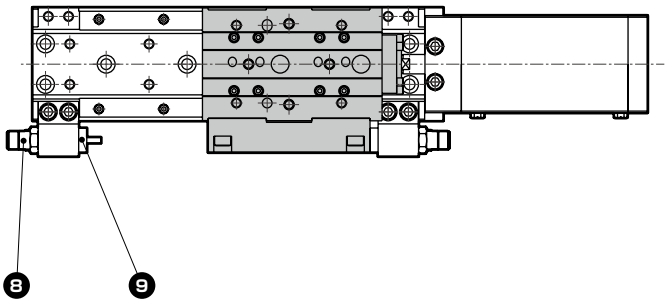

部件一览表

编号	部件名称	材质	备注
1	挡块螺栓	合金钢	镀镍
2	六角螺母	合金钢	铬酸锌钝化处理
3	挡块	铝合金	阳极氧化
4	内六角螺栓	合金钢	铬酸锌钝化处理
5	缓冲橡胶	聚氨酯橡胶	仅限缓冲橡胶型挡块

编号	部件名称	材质	备注
6	挡块模块 (挡块模块符号：无符号)	钢	镀镍
	挡块模块 (挡块模块符号：T)	钢	氮化处理
7	内六角螺栓	合金钢	铬酸锌钝化处理
8	缓冲器		
9	挡块帽	不锈钢	

LCM
LCR
LCG
LCW
LCX
STM
STG
STS・STL
STR2
UCA2
ULK※
JSK/M2
JSG
JSC3・JSC4
USSD
UFCD
USC
UB
JSB3
LMB
LML
HCM
HCA
LBC
CAC4
UCAC2
CAC-N
UCAC-N
RCS2
RCC2
PCC
SHC
MCP
GLC
MFC
BBS
RRC
GRC
RV3※
NHS
HRL
LN
卡爪
卡盘
机械卡爪・卡盘
缓冲器
FJ
FK
速度控制器
卷末

外形尺寸图 CAD

● 双作用・单活塞杆型・长行程　LCX-※L

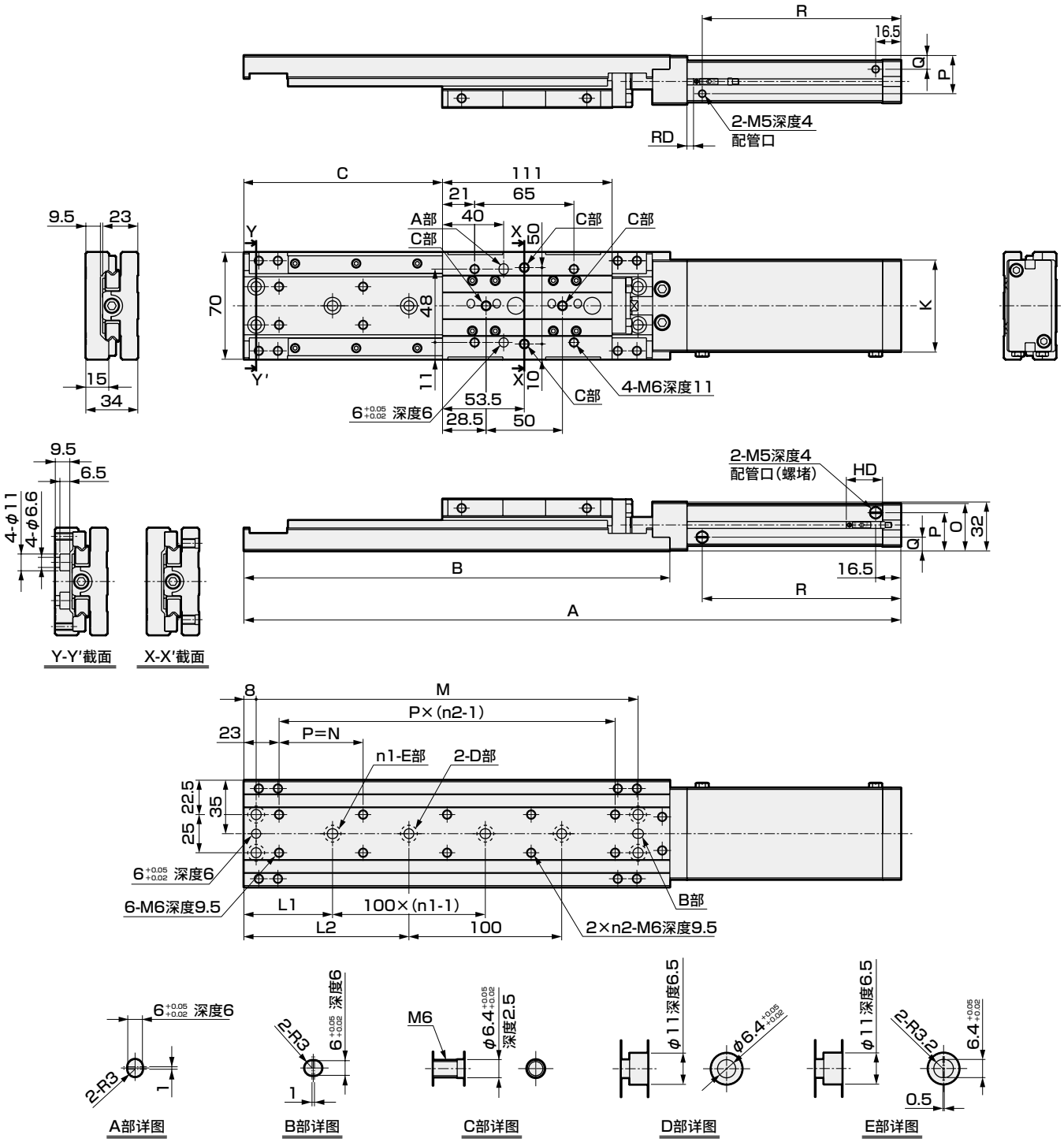

缸径	行程	A	B	C	K	L1	L2	n1	n2	M	N	O	P	Q	R	RD			HD		
																T0※ T2※ T5※ T3※	T2W※ T3W※		T0※ T2※ T5※ T3※	T2W※ T3W※	
φ25	75	380	254	105	50	45.5	95.5	2	5	225	49	29.5	24.5	9.5	105	5	6.5		23.5	21.5	
	100	430	279	130		58	108	2	5	250	55				130						
	125	480	304	155		45.5	95.5	3	6	275	49				155						
	150	530	329	180		58	108	3	6	300	54				180						
φ32	75	380	254	105	60	45.5	95.5	2	5	225	49	31	25	9	105						
	100	430	279	130		58	108	2	5	250	55				130						
	125	480	304	155		45.5	95.5	3	6	275	49				155						
	150	530	329	180		58	108	3	6	300	54				180						

外形尺寸图：选择项

● 橡胶缓冲型挡块(S1～S6)

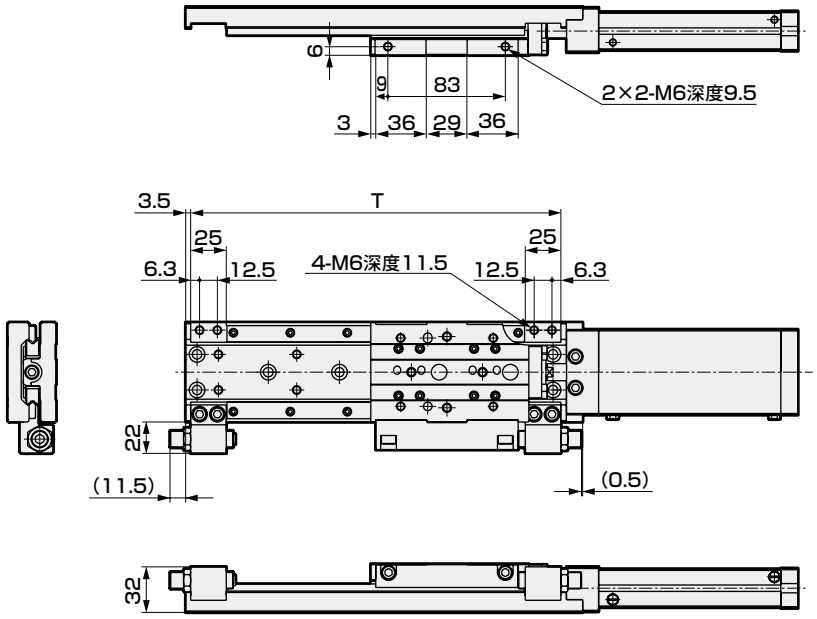

● 金属型挡块(M1～M6)

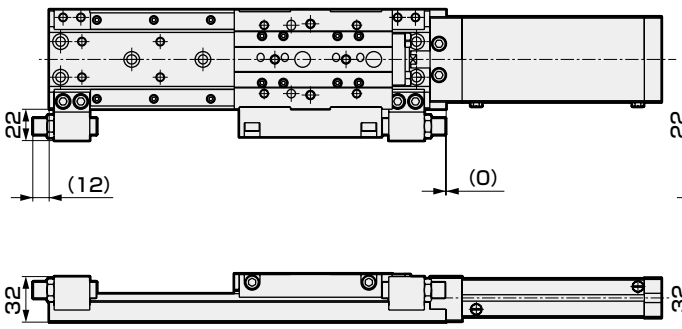

● 缓冲器型挡块(A1～A6)

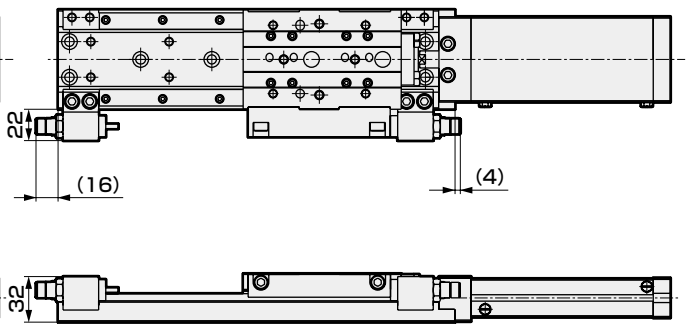

注：使用橡胶缓冲型挡块(S1～S6)、金属型挡块(M1～M6)变更行程可调范围时，(　)内的尺寸值按照行程可调范围的变化量而变。

缸径	行程	T	行程可调范围(单侧)		
			橡胶缓冲型挡块	金属挡块	缓冲器型挡块
φ25	75	235	10	10	7
	100	260			
	125	285			
	150	310			
φ32	75	235			
	100	260			
	125	285			
	150	310			

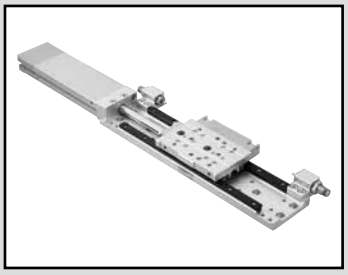

线性滑台气缸　双作用・单活塞杆・防坠落型　长行程

LCX-Q-※L Series

●缸径：φ25・φ32

JIS符号

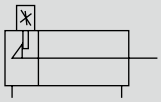

RoHS　CAD

规格

项　目		LCX-Q-※L	
缸径	mm	φ25	φ32
动作方式		双作用型	
使用流体		压缩空气	
最高使用压力	MPa	0.7	
最低使用压力	MPa	0.15	
耐压力	MPa	1.05	
环境温度	℃	−10～60(但是，不得冻结)(注1)	
配管口径		M5	
行程允许误差	mm	$^{+2.0}_{0}$ (注2)	
使用活塞速度	mm/s	20～500(注3)	
缓冲		带橡胶缓冲	
夹持力	N	130	230
防坠落机构		后端	
给油		不可	
允许吸收能量	J	请参阅第299页的表3。	

注1：长期在低温(5℃以下)或高温(40℃以上)环境下使用时，请与本公司协商。
注2：不带挡块而使用时，请注意板和浮动导套之间存在微小的间隙。
注3：使用金属型挡块时，请在20～200mm/s范围内使用。

行程

缸径(mm)	标准行程(mm)
φ25	75、100、125、150
φ32	75、100、125、150

注：无法制作上述行程以外的产品。

理论推力表

请参阅第298页。

开关规格

项　目	有触点2线式				无触点2线式		无触点3线式		
	T0H・T0V		T5H・T5V		T2H・T2V	T2WH・T2WV	T3H・T3V	T3PH・T3PV	T3WH・T3WV
用　途	PLC、继电器用		PLC、继电器、IC回路(无指示灯)、串联连接用		PLC专用		PLC、继电器用		
输出方式	—		—		—		NPN输出	PNP输出	NPN输出
电源电压	—		—		—		DC10～28V		
负载电压	DC12/24V	AC110V	DC5/12/24V	AC110V	DC10～30V	DC24V±10%	DC30V以下		
负载电流	5～50mA	7～20mA	50mA以下	20mA以下	5～20mA		100mA以下		50mA以下
指示灯	LED(ON时亮灯)		无指示灯		LED(ON时亮灯)	红色/绿色LED(ON时亮灯)	LED(ON时亮灯)	黄色LED(ON时亮灯)	红色/绿色LED(ON时亮灯)
泄漏电流	0mA				1mA以下		10μA以下		
重量 g	1m：18　3m：49　5m：80				1m：18　3m：49　5m：80		1m：18　3m：49　5m：80		

注1：关于开关详细规格、外形尺寸，请参阅卷末1。
注2：还备有带接插件开关等上述刊载机型以外的开关。请参阅卷末1。
注3：负荷电流的最大值20mA为25℃时的值。开关使用环境温度高于25℃时，会低于20mA。(60℃时为5～10mA。)

气缸重量

● 防坠落型

缸径(mm)	基本型　行程(mm)			
	75	100	125	150
φ25	1,580	1,720	1,870	2,010
φ32	1,730	1,880	2,030	2,180

● 产品种类・选择项(挡块部)增加量　(单位：g)

缸径(mm)	选择项・挡块符号		
	S1・S2	M1・M2	A1・A2
φ25	320		
φ32			

型号表示方法

不带开关(内置开关用磁环)

LCX-Q - 25 L - 100 ———— S5

带开关(内置开关用磁环)

LCX-Q - 25 L - 100 - T2H※ - R - S1T

机种型号

Ⓐ缸径

Ⓑ行程

Ⓒ开关型号

Ⓓ开关数

Ⓔ挡块

符号	内　容
Ⓐ 缸径	
25	φ25
32	φ32

Ⓑ 行程(mm)	
75	75
100	100
125	125
150	150

Ⓒ 开关型号

直线导线	L形导线	触点	电压 AC	电压 DC	指示灯	导线
T0H※	T0V※	有触点	●	●	单色显示式	2线
T5H※	T5V※		●	●	无指示灯	
T2H※	T2V※	无触点		●	单色显示式	2线
T3H※	T3V※			●		3线
T3PH※	T3PV※			●	单色显示式(PNP输出)	3线
T2WH※	T2WV※			●	双色显示式	2线
T3WH※	T3WV※			●		3线

※导线长度	
无符号	1m(标准)
3	3m(选择项)
5	5m(选择项)

Ⓓ 开关数	
R	前端带1个
H	后端带1个
D	带2个

Ⓔ 挡块		
无符号	不带挡块	
S　橡胶缓冲型挡块		**注1、注4、注7**
S1※	挡块位置①	挡块安装位置
S2※	挡块位置②	
M　金属型挡块		**注1、注3、注4、注5、注7**
M1※	挡块位置①	挡块安装位置
M2※	挡块位置②	
A　缓冲器型挡块		**注2、注4、注7**
A1※	挡块位置①	挡块安装位置
A2※	挡块位置②	
※部分		
无符号	挡块模块材质：钢	
T	挡块模块材质：钢(氮化处理)	注6

⚠ 型号选择时的注意事项

注1：更改行程可调范围时，请使用第288页橡胶缓冲型挡块、金属型挡块单体。

注2：使用缓冲器型挡块时的行程可调范围请参阅第285页的挡块外形图的尺寸表。

注3：使用金属型挡块时，挡块模块材质推荐采用钢(氮化处理)(符号：T)。

注4：将橡胶缓冲型挡块、金属型挡块与缓冲器型挡块组合使用时，为接单生产。

注5：金属型挡块时，请在20～200mm/s范围内使用。

注6：仅限使用挡块型时可以选择。

注7：锁定机构是在行程终点处生效，因此请勿安装在③④挡块位置。

注8：长行程已将带定位孔选择项标准化。

注9：关于气缸单体型号，请参阅第289页。

〈型号表示例〉

LCX-Q-25L-100-T2H-R-S1T

机种：线性滑台气缸　双作用・防坠落型　LCX-Q

Ⓐ 缸径　：φ25

Ⓑ 行程　：100mm

Ⓒ 开关型号：无触点・2线式
直线导线

Ⓓ 开关数　：前端带1个

Ⓔ 挡块　：橡胶缓冲型挡块
挡块位置①
材质、钢(氮化处理)

●挡块位置

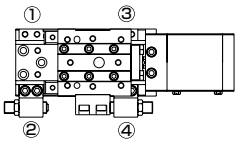

开关单体型号表示方法

SW - T2H3

开关型号
（第287页Ⓒ项）

挡块组件型号表示方法

● 挡块部与橡胶缓冲型挡块、金属型挡块或缓冲器型挡块的组件
● 从标准变更为橡胶缓冲型挡块、带金属型挡块、带缓冲型挡块时使用

LCX - 25 - S 2 - S02

缸径
（第287页Ⓐ项）

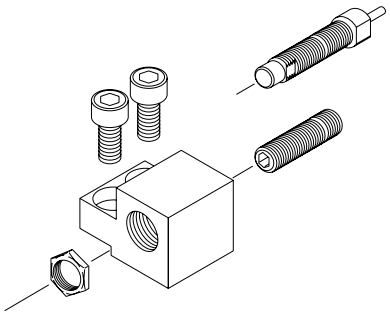

Ⓐ 挡块种类	
S	橡胶缓冲型挡块
M	金属挡块
A	缓冲器型挡块

Ⓑ 挡块安装位置	
1	挡块位置①
2	挡块位置②

Ⓒ 行程调整量	注1
无符号	行程可调范围10mm
S02	行程可调范围20mm

注1 ：缓冲器型挡块“A”时，无法选择。

（单位：g）

型 号				重 量
LCX	25 32	S1	无符号	70
		S2	S02	80
		M1	无符号	70
		M2	S02	80
		A1 A2	–	70

橡胶缓冲型挡块单体型号表示方法

● 带聚氨酯内六角止动螺钉
● 变更行程可调范围时或设定中间行程时使用

LCX - 25 - S02

缸径
（第287页Ⓐ项）

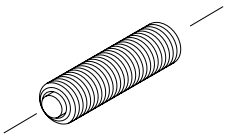

Ⓐ 行程可调范围	
S01	单侧10mm（标准）
S02	单侧20mm

（单位：g）

型 号			重 量
LCX	25	S01	30
	32	S02	40

金属型挡块单体型号表示方法

● 变更行程可调范围时或设定中间行程时使用

LCX - 25 - M02

缸径
（第287页Ⓐ项）

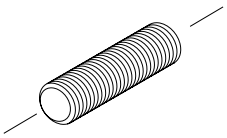

Ⓐ 行程可调范围	
M01	单侧10mm（标准）
M02	单侧20mm

（单位：g）

型 号			重 量
LCX	25	M01	30
	32	M02	40

缓冲器型挡块单体型号表示方法

● 缓冲器和挡块帽的组件
● 从橡胶缓冲型、金属型挡块变更为缓冲器型挡块时使用

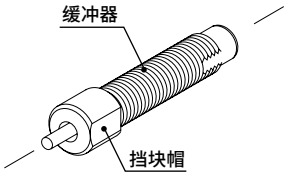

LCX - 25 - A01

缸径
（第287页Ⓐ项）

注：缓冲器型挡块的行程可调范围请参阅第285页。

使用缓冲器型号

机种	缓冲器型号
LCX-25	NCK-00-1.2
LCX-32	NCK-00-1.2

（单位：g）

型　号			重　量
LCX	25 32	A01	30

挡块模块单体型号表示

● 从标准变更为橡胶缓冲型、带金属型挡块、带缓冲型挡块时使用

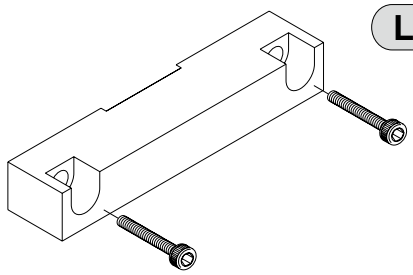

LCX - 25 L - SB3 T

缸径
（第287页Ⓐ项）

Ⓐ 材质	
无符号	挡块模块材质：钢
T	挡块模块材质：钢（氮化处理）

（单位：g）

型　号			重　量
LCX	25L 32L	SB3（T）	250

定位螺栓型号表示

● 带定位机构的内六角螺栓
● 交叉单元、两段单元不进行位置调整而直接装配。

LCX - 25 - J

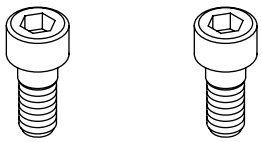

（2个1套）

（单位：g）

型　号			重　量
LCX	25	J	10

※ 1套（2个）的重量。

气缸单体型号表示

LCX-Q - CYL - 25 L - 100

缸径
（第287页Ⓐ项）

行程
（第287页Ⓑ项）

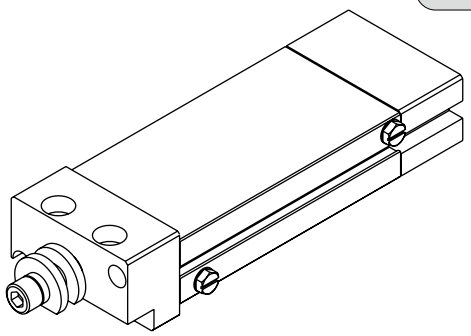

LCM
LCR
LCG
LCW
LCX
STM
STG
STS・STL
STR2
UCA2
ULK※
JSK/M2
JSG
JSC3・JSC4
USSD
UFCD
USC
UB
JSB3
LMB
LML
HCM
HCA
LBC
CAC4
UCAC2
CAC-N
UCAC-N
RCS2
RCC2
PCC
SHC
MCP
GLC
MFC
BBS
RRC
GRC
RV3※
NHS
HRL
LN
卡爪
卡盘
机械卡爪・卡盘
缓冲器
FJ
FK
速度控制器
卷末

内部结构及部件一览表

● LCX

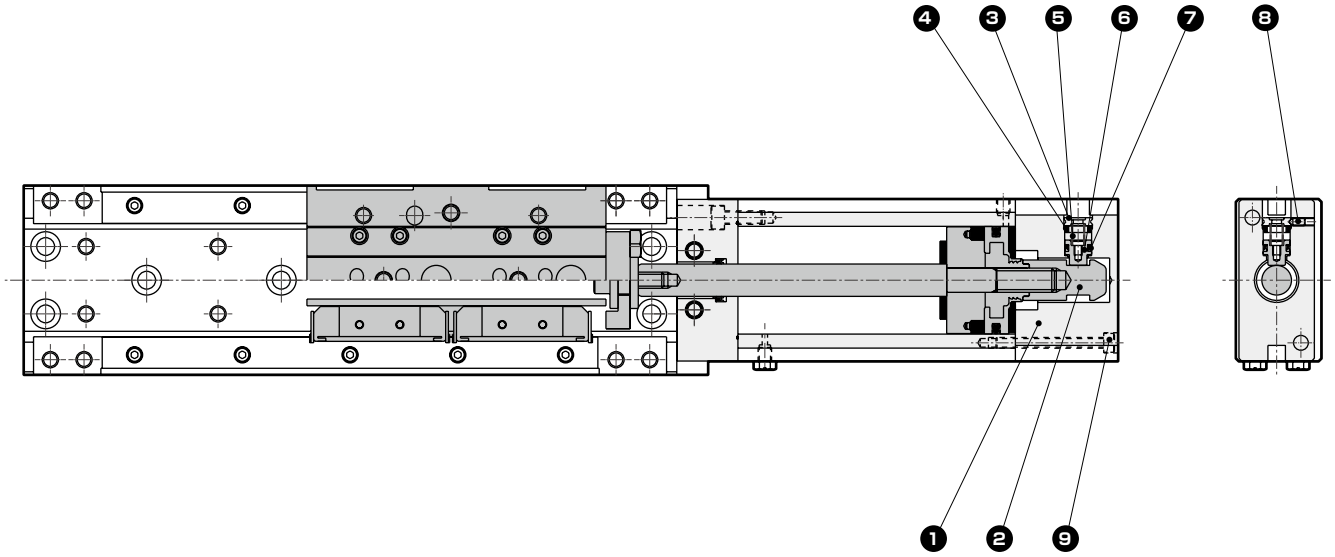

部件一览表

编号	部件名称	材质	备注	编号	部件名称	材质	备注
1	后端盖	铝合金	阳极氧化	6	止动活塞	碳素钢	氮化处理
2	导套	碳素钢	氮化处理	7	挡块密封件	丁腈橡胶	
3	挡块罩	不锈钢		8	内六角止动螺钉	合金钢	发黑处理
4	缓冲橡胶	聚氨酯橡胶		9	内六角螺栓	合金钢	铬酸锌钝化处理
5	圆柱弹簧	钢					

易损件一览表

缸径 (mm)	组件型号	易损件编号	
		防坠落型易损件	基本部易损件
φ25	LCX-Q-25K	❹ ❼	⓯ ⓰
φ32	LCX-Q-32K		⓲ ㉑

注：基本部的易损件编号与双作用・单活塞杆型・长行程的部件一览表第282页对应。

外形尺寸图

● 双作用・防坠落型・长行程　LCX-Q-※L

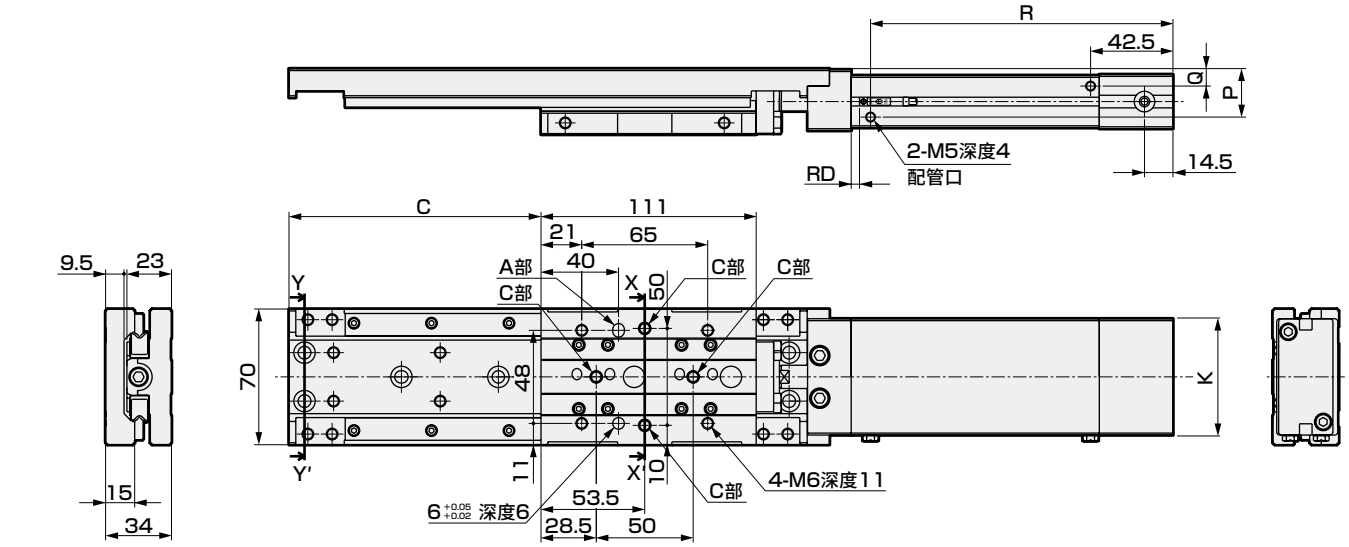

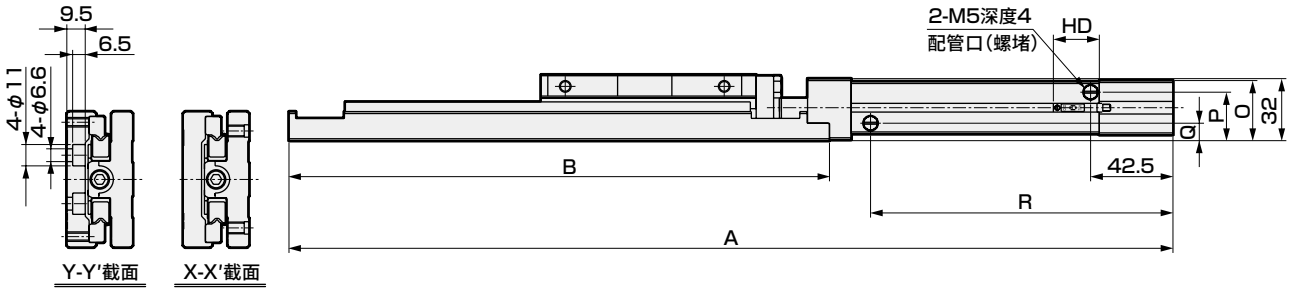

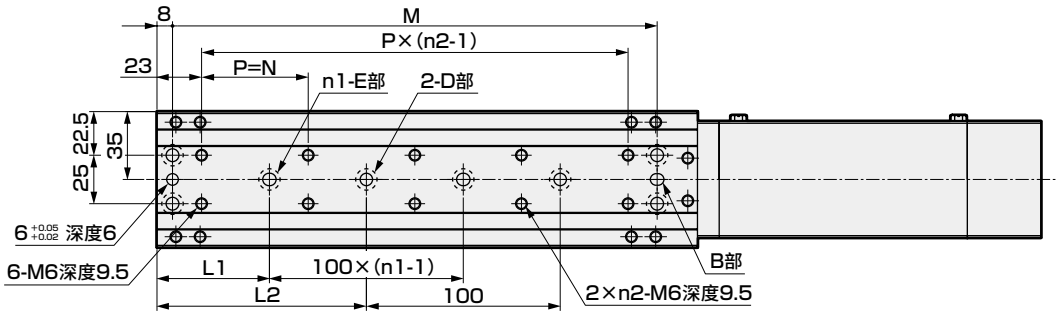

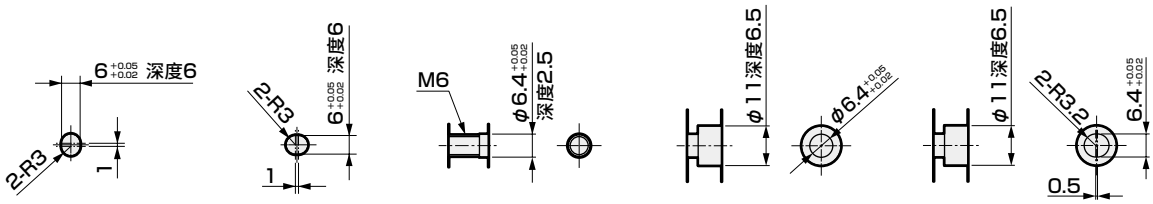

A部详图　B部详图　C部详图　D部详图　E部详图

缸径	行程	A	B	C	K	L1	L2	n1	n2	M	N	O	P	Q	R	RD T0※ T5※	RD T2※ T3※	RD T2W※ T3W※	HD T0※ T5※	HD T2※ T3※	HD T2W※ T3W※
φ25	75	406	254	105	50	45.5	95.5	2	5	225	49	29.5	24.5	9.5	131	5		6.5	23.5		21.5
	100	456	279	130		58	108	2	5	250	55				156						
	125	506	304	155		45.5	95.5	3	6	275	49				181						
	150	556	329	180		58	108	3	6	300	54				206						
φ32	75	406	254	105	60	45.5	95.5	2	5	225	49	31	25	9	131						
	100	456	279	130		58	108	2	5	250	55				156						
	125	506	304	155		45.5	95.5	3	6	275	49				181						
	150	556	329	180		58	108	3	6	300	54				206						

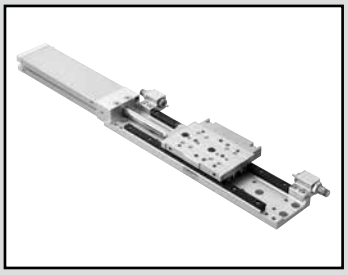

线性滑台气缸　双作用・单活塞杆型　洁净规格・长行程

LCX-※L-P7※ Series

●缸径：φ25・φ32

JIS符号

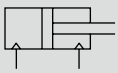

RoHS　CAD

规格

项　目		LCX-※L-P7※	
缸径	mm	φ25	φ32
动作方式		双作用型	
使用流体		压缩空气	
最高使用压力	MPa	0.7	
最低使用压力	MPa	0.15	
耐压力	MPa	1.05	
环境温度	℃	−10～60(但是，不得冻结)(注1)	
配管口径		M5	
溢流口配管口径		M5	
行程允许误差	mm	$^{+2.0}_{0}$ (注2)	
使用活塞速度	mm/s	20～500	
缓冲		带橡胶缓冲	
给油		不可	
允许吸收能量	J	请参阅第299页的表3。	

注1：长期在低温(5℃以下)或高温(40℃以上)环境下使用时，请与本公司协商。
注2：不带挡块而使用时，请注意板和浮动导套之间存在微小的间隙。
注3：使用金属型挡块时，请在20～200mm/s范围内使用。

行程

缸径(mm)	标准行程(mm)
φ25	75、100、125、150
φ32	75、100、125、150

注：无法制作上述行程以外的产品。

理论推力表

请参阅第298页。

开关规格

项　目	有触点2线式				无触点2线式		无触点3线式		
	T0H・T0V		T5H・T5V		T2H・T2V	T2WH・T2WV	T3H・T3V	T3PH・T3PV	T3WH・T3WV
用　途	PLC、继电器用		PLC、继电器、IC回路(无指示灯)、串联连接用		PLC专用		PLC、继电器用		
输出方式	—		—		—		NPN输出	PNP输出	NPN输出
电源电压	—		—		—		DC10～28V		
负载电压	DC12/24V	AC110V	DC5/12/24V	AC110V	DC10～30V	DC24V±10%	DC30V以下		
负载电流	5～50mA	7～20mA	50mA以下	20mA以下	5～20mA		100mA以下		50mA以下
指示灯	LED(ON时亮灯)		无指示灯		LED(ON时亮灯)	红色/绿色LED(ON时亮灯)	LED(ON时亮灯)	黄色LED(ON时亮灯)	红色/绿色LED(ON时亮灯)
泄漏电流	0mA				1mA以下		10μA以下		
重量　g	1m：18　3m：49　5m：80				1m：18　3m：49　5m：80		1m：18　3m：49　5m：80		

注1：关于开关详细规格、外形尺寸，请参阅卷末1。
注2：还备有带接插件开关等上述刊载机型以外的开关。请参阅卷末1。
注3：负荷电流的最大值20mA为25℃时的值。开关使用环境温度高于25℃时，会低于20mA。(60℃时为5～10mA。)

气缸重量

● 洁净规格　　(单位：g)

缸径(mm)	基本型　行程(mm)			
	75	100	125	150
φ25	1,530	1,670	1,820	1,960
φ32	1,660	1,810	1,960	2,110

● 产品种类・选择项(挡块部)增加量　　(单位：g)

缸径(mm)	选择项・挡块符号			
	S1～S4	M1～M4	S5・S6	M5・M6
φ25	320		400	
φ32				

型号表示方法

不带开关(内置开关用磁环)

LCX-25L-100 ———— S5 P72

带开关(内置开关用磁环)

LCX-25L-100-T2H※-R-S1T P72

机种型号

Ⓐ缸径

Ⓑ行程

Ⓒ开关型号

Ⓓ开关数

Ⓔ挡块

Ⓕ洁净规格

符号	内　容
Ⓐ 缸径	
25	ϕ25
32	ϕ32
Ⓑ 行程(mm)	
75	75
100	100
125	125
150	150

Ⓒ 开关型号

直线导线	L形导线	触点	电压 AC	电压 DC	指示灯	导线
T0H※	T0V※	有触点	●	●	单色显示式	2线
T5H※	T5V※	有触点	●	●	无指示灯	2线
T2H※	T2V※	无触点		●	单色显示式	2线
T3H※	T3V※	无触点		●	单色显示式	3线
T3PH※	T3PV※	无触点		●	单色显示式(PNP输出)	3线
T2WH※	T2WV※	无触点		●	双色显示式	2线
T3WH※	T3WV※	无触点		●	双色显示式	3线

※导线长度	
无符号	1m(标准)
3	3m(选择项)
5	5m(选择项)

Ⓓ 开关数	
R	前端带1个
H	后端带1个
D	带2个

Ⓔ 挡块		
无符号	不带挡块	
S　橡胶缓冲型挡块		**注1、注4**
S1※	挡块位置①(可变更至④)	挡块安装位置
S2※	挡块位置②(可变更至③)	挡块安装位置
S3※	挡块位置③(可变更至②)	挡块安装位置
S4※	挡块位置④(可变更至①)	挡块安装位置
S5※	挡块位置①、③	挡块安装位置
S6※	挡块位置②、④	挡块安装位置
M　金属型挡块		**注1、注3、注4、注5**
M1※	挡块位置①(可变更至④)	挡块安装位置
M2※	挡块位置②(可变更至③)	挡块安装位置
M3※	挡块位置③(可变更至②)	挡块安装位置
M4※	挡块位置④(可变更至①)	挡块安装位置
M5※	挡块位置①、③	挡块安装位置
M6※	挡块位置②、④	挡块安装位置

※部分		
无符号	挡块模块材质：钢	
T	挡块模块材质：钢(氮化处理)	注2

Ⓕ 洁净规格	结　构
P72	排气处理
P73	抽真空

⚠ 型号选择时的注意事项

注1：更改行程可调范围时，请使用第294页橡胶缓冲型挡块、金属型挡块单体。
注2：仅限使用挡块型时可以选择。
注3：使用金属型挡块时，挡块模块材质推荐采用钢(氮化处理)(符号：T)。
注4：将橡胶缓冲型挡块与金属型挡块组合使用时，为接单生产。
注5：金属型挡块时，请在20～200mm/s范围内使用。
注6：关于气缸单体型号，请参阅第295页。
注7：长行程已将带定位孔选择项标准化。

〈型号表示例〉

LCX-25L-100-T2H-R-S1TP72

机种：线性滑台气缸　双作用・单活塞杆型(洁净规格)　LCX-P7※

Ⓐ 缸径　：ϕ25
Ⓑ 行程　：100mm
Ⓒ 开关型号：无触点・2线式
直线导线
Ⓓ 开关数　：前端带1个
Ⓔ 挡块　：橡胶缓冲型挡块
挡块位置①
材质、钢(氮化处理)
Ⓕ 洁净规格：排气处理

●挡块位置

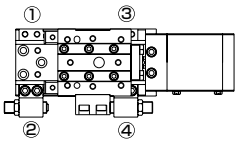

开关单体型号表示方法

SW - T2H3

开关型号
（第293页Ⓒ项）

挡块组件型号表示方法

- 挡块部与橡胶缓冲型挡块、金属型挡块的组件
- 从标准变更为橡胶缓冲型挡块、带金属型挡块时使用

LCX - 25 - S 2 - S02

缸径
（第293页Ⓐ项）

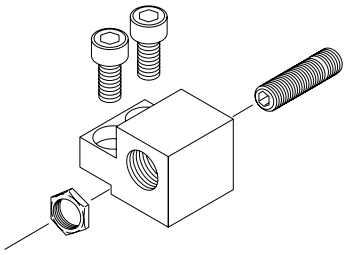

Ⓐ 挡块种类	
S	橡胶缓冲型挡块
M	金属挡块

Ⓑ 挡块安装位置	
1	挡块位置①或④用
2	挡块位置②或③用

Ⓒ 行程调整量	注1
无符号	行程可调范围10mm
S02	行程可调范围20mm

（单位：g）

型　号				重　量
LCX	25 32	S1	无符号	70
		S2	S02	80
		M1	无符号	70
		M2	S02	80
		A1 A2	–	70

橡胶缓冲型挡块单体型号表示方法

- 带聚氨酯内六角止动螺钉
- 变更行程可调范围时或设定中间行程时使用

LCX - 25 - S02

缸径
（第293页Ⓐ项）

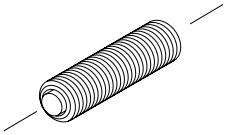

Ⓐ 行程可调范围	
S01	单侧10mm（标准）
S02	单侧20mm

（单位：g）

型　号			重　量
LCX	25	S01	30
	32	S02	40

金属型挡块单体型号表示方法

- 变更行程可调范围时或设定中间行程时使用

LCX - 25 - M02

缸径
（第293页Ⓐ项）

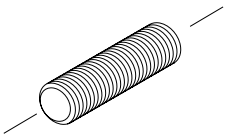

Ⓐ 行程可调范围	
M01	单侧10mm（标准）
M02	单侧20mm

（单位：g）

型　号			重　量
LCX	25	M01	30
	32	M02	40

挡块模块单体型号表示

● 从标准变更为橡胶缓冲型、带金属型挡块时使用

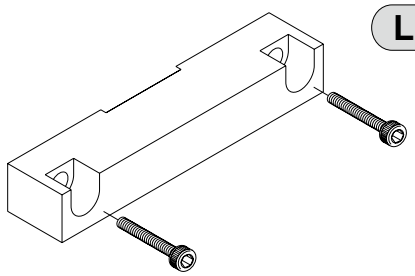

LCX - 25 L - SB3 T

缸径
（第293页Ⓐ项）

Ⓐ 材质	
无符号	挡块模块材质：钢
T	挡块模块材质：钢（氮化处理）

（单位：g）

型号			重量
LCX	25L 32L	SB3（T）	250

定位螺栓型号表示

● 带定位机构的内六角螺栓
● 交叉单元、两段单元不进行位置调整而直接装配。

LCX - 25 - J

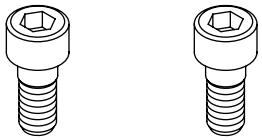

（2个1套）

（单位：g）

型号			重量
LCX	25	J	10

※ 1套（2个）的重量。

气缸单体型号表示

LCX - CYL - 25 L - 100 - P72

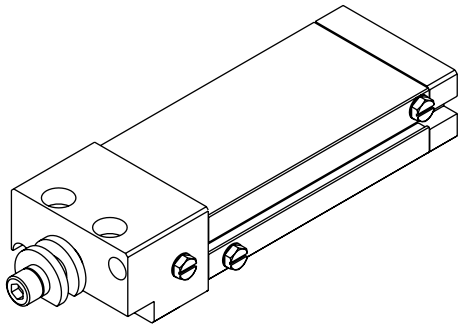

缸径
（第293页Ⓐ项）

行程
（第293页Ⓑ项）

Ⓐ 种类	
P72	洁净规格（排气处理）
P73	洁净规格（抽真空）

LCM
LCR
LCG
LCW
LCX
STM
STG
STS・STL
STR2
UCA2
ULK※
JSK/M2
JSG
JSC3・JSC4
USSD
UFCD
USC
UB
JSB3
LMB
LML
HCM
HCA
LBC
CAC4
UCAC2
CAC-N
UCAC-N
RCS2
RCC2
PCC
SHC
MCP
GLC
MFC
BBS
RRC
GRC
RV3※
NHS
HRL
LN
卡爪
卡盘
机械卡爪・卡盘
缓冲器
FJ
FK
速度控制器
卷末

外形尺寸图

● 双作用・单活塞杆型・洁净规格・长行程　LCX-※L-P7※

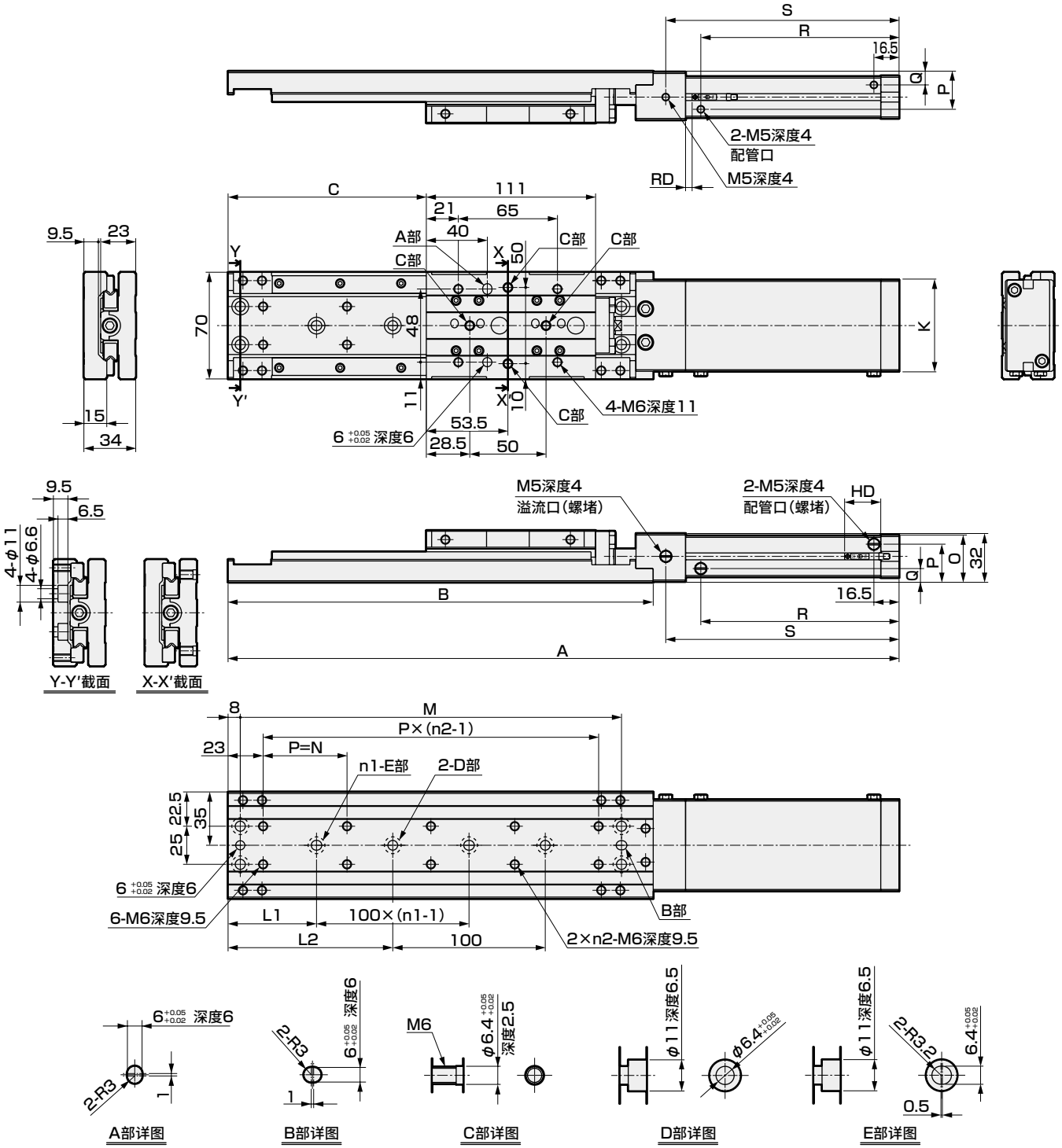

缸径	行程	A	B	C	K	L1	L2	n1	n2	M	N	O	P	Q	R	S	RD			HD		
																	T0※ T2※ T5※ T3※	T2W※ T3W※		T0※ T2※ T5※ T3※	T2W※ T3W※	
φ25	75	390	254	105	50	45.5	95.5	2	5	225	49	29.5	24.5	9.5	105	128	5	6.5		23.5	21.5	
	100	440	279	130		58	108	2	5	250	55				130	153						
	125	490	304	155		45.5	95.5	3	6	275	49				155	178						
	150	540	329	180		58	108	3	6	300	54				180	203						
φ32	75	390	254	105	60	45.5	95.5	2	5	225	49	31	25	9	105	128						
	100	440	279	130		58	108	2	5	250	55				130	153						
	125	490	304	155		45.5	95.5	3	6	275	49				155	178						
	150	540	329	180		58	108	3	6	300	54				180	203						

单元案例

● 交叉单元

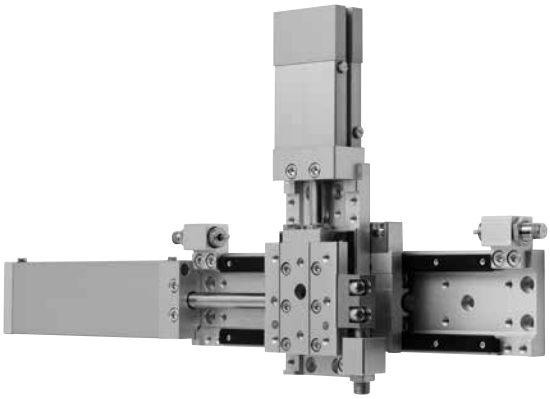

装配方法

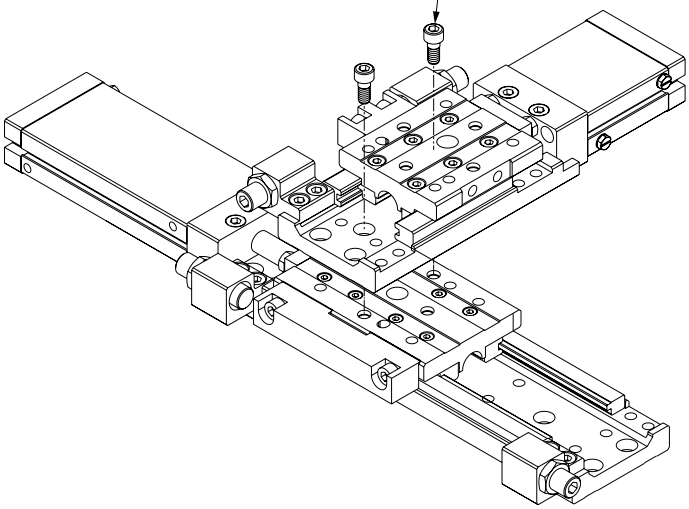

● 两段单元

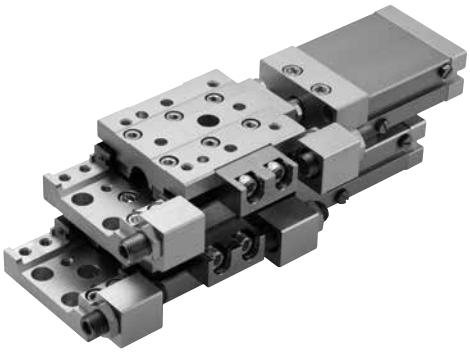

装配方法

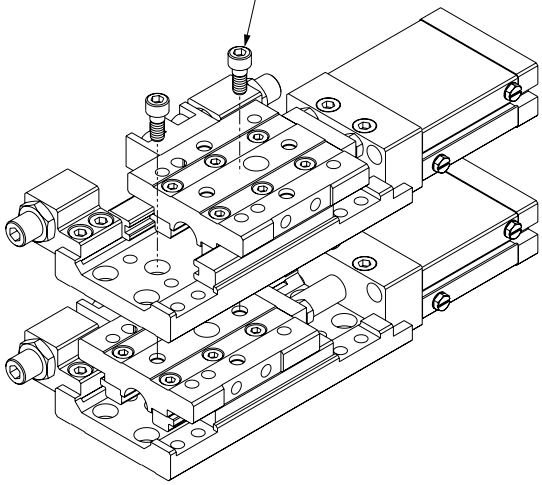
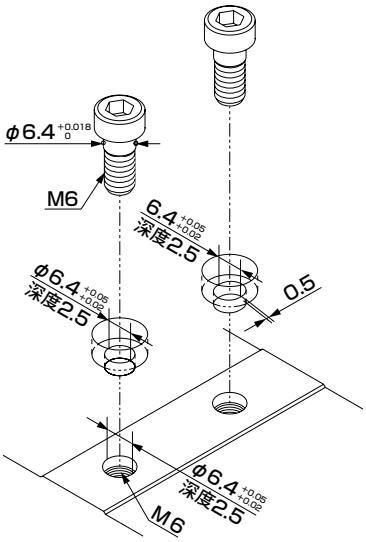
＜使用定位螺栓的紧固＞