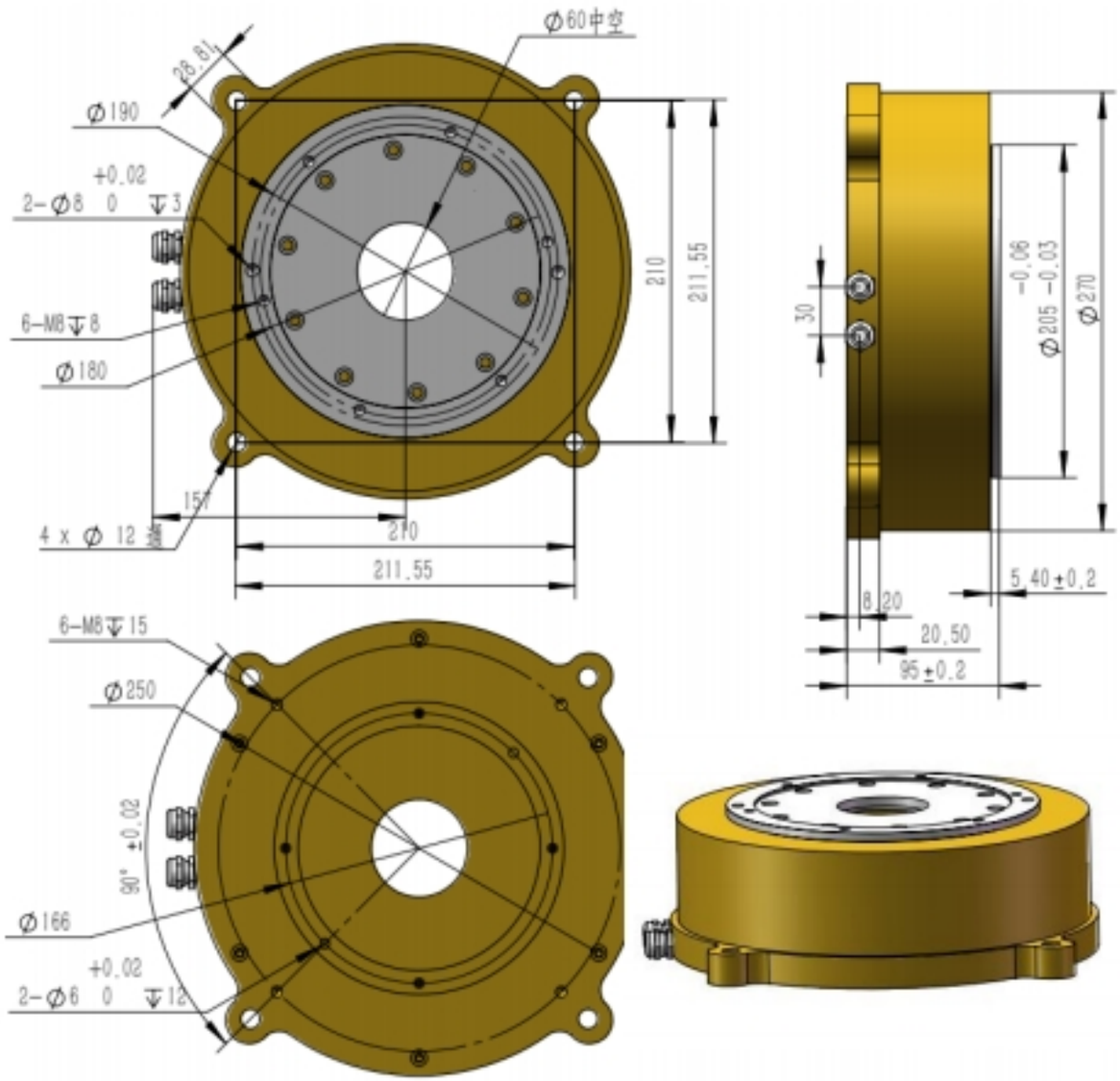

主要参数	单位	ZRDDR-27095-150-200-YD-60
高度	mm	95
直径	mm	270
最大转矩	N.m	150
连续转矩	N.m	50
最大电流	A rms	16.5
连续电流	A rms	5.5
最高转速	rpm	200
电阻(ptp)	Ω	11
电感(ptp)	mH(25° C)	37
转矩常数	Nm/A rms	10
极数	-	30
编码器分辨率	pluse/rev	1048576
绝对定位精度	Arc sec	±15
重复定位精度	Arc sec	±2
转动惯量	Kg m2	0.0655
基本额定静载荷	N	4000
轴向偏摆	um	5
径向偏摆	um	5
电机重量	Kg	30.92
温度	℃	0-40
湿度	%	0-85
防护等级	IP	20